RIKA®

PELLETÖFEN
KOMBIÖFEN
KAMINÖFEN

DAS SCHÖNSTE AN ABENTEUERN IST DAS NACH HAUSE KOMMEN.

INHALT

INNOVATIONEN

4 RIKA HOME DESIGN
6 RIKA SPRACHSTEUERUNG
8 RIKA FIRENET
9 RIKA MULTIAIR
36 RIKATRONIC 3
37 RIKATRONIC 4
46 RIKA POWERSTONE

PELLETÖFEN

12 DOMO
14 SONO
16 SUMO
17 FILO
18 COMO II
19 REVO II
20 ROCO
21 KAPO
22 CORSO
23 COSMO
24 MIRO
25 LIVO
26 INTERNO
27 REVIVO

KOMBIÖFEN

30 PARO
32 INDUO II

KAMINÖFEN

38 NEX
39 SOL
40 SWING
41 IDEA
42 IMPOSA
43 FOX II
44 LOOK
47 CONTINA
48 IMPERA
49 IMPERA XL
50 BACK
51 COOK
52 FORMA
53 COOPER
54 STEP
55 ALPHA II

DESIGNKAMINE

58 AMBIA
60 SYMBIA

TECHNISCHE DATEN

62 RIKA RAUCHROHRE
63 RIKA BODENPLATTEN
64 RIKA OBERFLÄCHEN
65 TECHNISCHE DATEN

ICONS LEGENDE

RAUMLUFTUNABHÄNGIG
Verbrennungsluft kann von außen zugeführt werden.

CERAN-KOCHFELD
Nutzen Sie die Heizwärme zum Kochen auf dem integrierten Ceran-Kochfeld.

BACKFACH
Nutzen Sie die Heizwärme zum Backen im integrierten Backrohr.

DREHBAR
Je nach Modell ist der Ofen um bis zu 360˚ optional drehbar.

TOUCH DISPLAY
Intuitives Touch Display ermöglicht einfachste Steuerung aller Funktionen.

KIPPROST-ENTASCHUNG
Automatische Kipprost-Entaschung verlängert die Reinigungsintervalle.

RAUCHROHRANSCHLUSS OBEN
Ausführung mit Rauchrohr-Anschluss auf der Ofenoberseite.

RAUMLUFTUNABHÄNGIG D
Raumluftunabhängigkeit nach deutscher Norm.

ENERGIEEFFIZIENZKLASSE
Die EU-Energieverbrauchskennzeichnung informiert über Energieeffizienz und Energieverbrauch.

DYNAMIC-AIR-REGULATION
Automatische Regelung der Gebläsedrehzahl je nach Zuluftstrom-Menge.

RIKA INNOVATIONEN

RIKATRONIC3
Vollautomatische Regelung der Verbrennungsluftmenge sorgt für besonders effizientes Heizen.

RIKA POWERSTONE
Speicherstein garantiert optimale Wärmespeicherung mit höchstem Wirkungsgrad.

RIKATRONIC4
Vollautomatische Regelung der Verbrennungsluftmenge, Zündung per Knopfdruck oder zum vorprogrammierten Zeitpunkt.

RIKA MULTIAIR
Mitheizen von bis zu zwei zusätzlichen Räumen über Verbindungsrohre und Konvektionsgebläse.

RIKA FIRENET
Mobile Steuerung via Internet und Drahtlos-Heimnetzwerk.

RIKA VOICE
Sprachbasierte Steuerung für Öfen mit RIKA FIRENET.

RIKA®

UNSERE GARANTIEN.
IHRE VORTEILE.

Jeder RIKA Ofen ist ein Stück echte, österreichische Qualität.
Ein Wohnmöbel, das mit Design und Optik überzeugt und die Technik der Zukunft schon heute erlebbar macht. Freuen Sie sich auf Komfort, Sparsamkeit und Nachhaltigkeit.

+
5 JAHRE GARANTIE AUF DEN GESCHWEISSTEN OFENKORPUS

+
10 JAHRE GARANTIERTE ERSATZTEILVERSORGUNG

+
OPTIMALE SICHERHEIT UND LANGLEBIGKEIT

+
ZEITLOSES, INTEGRATIVES DESIGN

+
HOHE UMWELTVERTRÄGLICHKEIT DURCH MAXIMALEN WIRKUNGSGRAD BEI MINIMALEN EMISSIONSWERTEN

+
MAXIMALE SPARSAMKEIT UND KOMFORT VOM INNOVATIONSFÜHRER

+
DICHT UND VERZUGSFREI DANK BESONDERS STARKEM MATERIAL

+
GARANTIERTE FERTIGUNG IN ÖSTERREICH

+
BESTMÖGLICHE BETREUUNG DURCH DEN RIKA KUNDENSERVICE

„ALLES, WAS UNS AUSMACHT, STECKT IN JEDEM EINZELNEN UNSERER ÖFEN.“

Karl Riener

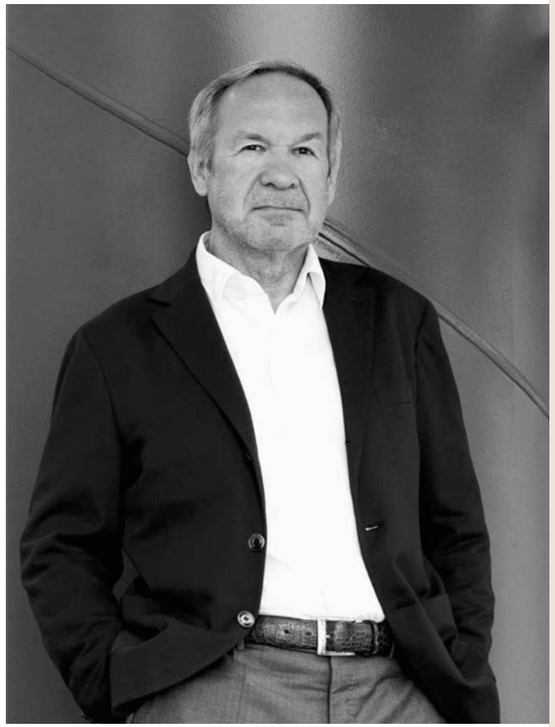

EIN OFEN IST IMMER MEHR ALS „NUR“ EIN WÄRMESPENDER.

Er bringt Familie und Freunde zusammen, beeinflusst die Wirkung unserer Wohnräume entscheidend und hilft, den Alltag hinter uns zu lassen.

Die Behaglichkeit des Feuers macht aus einem Haus ein Zuhause – genau das ist unser Anspruch. **Wir bauen nicht nur Öfen, wir schaffen Lebensqualität.**

Die Geschichte von RIKA begann vor über 60 Jahren mit ihrer Gründung durch Karl Riener senior. Ein österreichisches Familienunternehmen sind wir noch heute, tief verbunden mit unserer Heimat. Mit mittlerweile über 250 Mitarbeiter, von denen allein 14 in der Forschung und Entwicklung unserer Öfen tätig sind, gelten wir als Innovations- und Qualitätsführer der Branche.

Von Anfang an begeistern wir unsere Kunden mit Stilsicherheit, solider Handwerkskunst und Liebe zum Detail. Wir vereinen modernste und umweltschonende Fertigungstechnologie mit individuellem Design. Einzigartig und überzeugend, emotional und funktional.

Wir lieben es Öfen weiterzudenken und neue Ideen einfließen zu lassen. Warum sollte ein Kaminofen nicht einfach per Sprache steuerbar oder per Knopfdruck zu entzünden sein, Pellets und Scheitholz vereinen, mehrere Räume gleichzeitig heizen oder auch als Backofen dienen?

Unsere Öfen verkörpern die **Ursprünglichkeit**, **Leidenschaft** und **Sehnsucht**, die mit Feuer einhergehen – zeitgemäß interpretiert und angepasst an unseren modernen Lebensstil.

Wir sind stolz auf unseren Weg und unsere Produkte, auf unsere Wurzeln und unsere Offenheit für Neues.

Karl Riener
Eigentümer und Geschäftsführer
von RIKA

RIKA HOME DESIGN

IHRE KOSTENLOSE OFENPLANUNGS-APP.

BEI WELCHEM OFEN MACHT ES „KLICK“?

Feuer ist unsere Leidenschaft. Deshalb liegt es uns besonders am Herzen, dass Ihr RIKA Ofen in Ihr Leben und Zuhause passt. Mit unserer kostenlosen Home Design App können Sie unsere Öfen maßstabsgerecht in 3D in Ihrem Zuhause betrachten und fotografieren – in jeder Variante, die Ihnen gefällt!

IHR NEUES ZUHAUSE IST NOCH IN DER PLANUNGSPHASE?

Unsere App bietet Ihnen auch einen praktischen **3D-Raumplaner** anhand Ihres Grundrissplans! Mit dem Walk-Modus können Sie bereits virtuell durch Ihr zukünftiges Zuhause gehen.

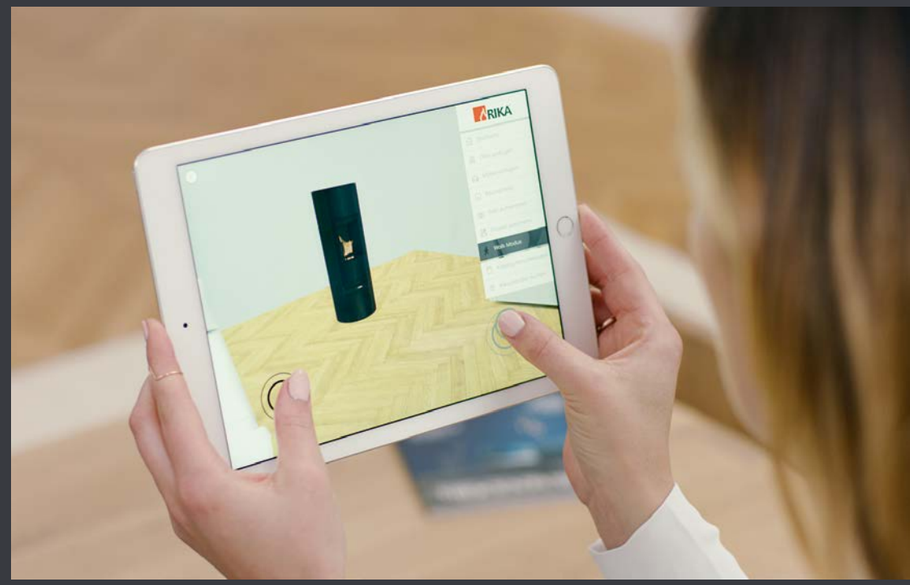

1

Laden Sie RIKA Home Design aus dem App oder Google Play Store auf das Smartphone oder Tablet.

2

Wählen Sie einen RIKA Ofen aus und konfigurieren Sie diesen nach Ihren Wünschen.

3

Nun kommt der RIKA Marker* zum Einsatz. Platzieren Sie ihn dort, wo der Ofen stehen soll, und richten Sie die Kamera Ihres mobilen Endgerätes darauf.

4

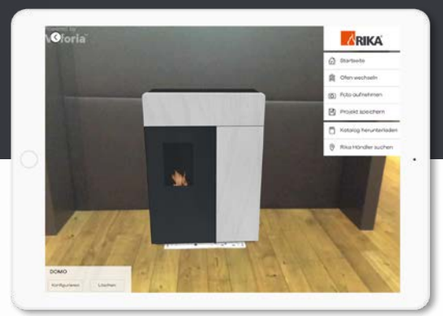

Schon steht Ihr Wunschofen vor Ihnen! Sie können das Bild nun auf Ihrem mobilen Endgerät speichern, in sozialen Netzwerken teilen oder an Freunde und Bekannte versenden.

Mindestsystemanforderung:
iOS: ab iPad Air / iPad Mini2 / iPad Pro, ab iPhone 5s, Betriebssystem: iOS 9 oder höher
Android: 2 GB Ram Arbeitsspeicher, Betriebssystem: Android 5 oder höher

*Ihren RIKA Marker erhalten Sie bei Ihrem Händler oder zum Download in der App. Er dient als Größenreferenz zur maßstabsgerechten Darstellung der Öfen.

SPRACHSTEUERUNG

AB SOFORT GEHORCHT IHR OFEN AUF'S WORT.

RIKA VOICE für Amazon Alexa.
Nur in Verbindung mit RIKA FIRENET.

RIKA voice

MIT EINFÜHRUNG VON RIKA VOICE, DER WELTWEIT ERSTEN SPRACHSTEUERUNG FÜR UNSERE ÖFEN SETZEN WIR ERNEUT MASSSTÄBE IN DER ENTWICKLUNG INNOVATIVER TECHNOLOGIEN.

Mit RIKA VOICE wird Ihr Zuhause noch smarter. Durch Amazon Echo mit dem Alexa Voice Service können Sie per Sprachsteuerung ganz einfach Ihren RIKA-Ofen steuern. Alles was Sie tun müssen, ist Alexa dazu aufzufordern. So ist Ihr RIKA-Ofen nicht nur nachhaltig und effizient, sondern jetzt auch noch viel komfortabler. **Mehr Infos auf voice.rika.at**

„ALEXA, STELLE MEINEN OFEN AUF 22 °C."

Nutzen Sie die Alexa Sprachanweisungen in Verbindung mit jedem Ofen, der mit RIKA FIRENET (optional) ausgestattet ist, um in Zukunft Ihren RIKA Pellet- oder Kombiofen per Sprache zu steuern. Auch Bestandsanlagen, die bereits über RIKA FIRENET verfügen, lassen sich um RIKA VOICE erweitern.

„ALEXA, STELLE MEINEN OFEN AUF AUTOMATIKMODUS."

Über die Spracheingabe können Sie in Zukunft Ihren RIKA Pellet- oder Kombiofen ein- und ausschalten, die Modi wechseln, die gewünschte Raumtemperatur und Heizleistung einstellen sowie den aktuellen Betriebsstatus abfragen. Und zwar jederzeit und von überall aus.

DIE RIKA VOICE FAMILIE

Folgende Modelle können mit RIKA VOICE gesteuert werden:

DOMO	Seite 12	**SONO**	Seite 14	**SUMO**	Seite 16
FILO	Seite 17	**COMO II**	Seite 18	**REVO II**	Seite 19
ROCO	Seite 20	**KAPO**	Seite 21	**CORSO**	Seite 22
COSMO	Seite 23	**MIRO**	Seite 24	**LIVO**	Seite 25
INTERNO	Seite 26	**REVIVO**	Seite 27	**PARO**	Seite 30
INDUO II	Seite 32				

*Nur in Kombination mit dem Zubehör RIKA FIRENET.

RIKA FIRENET

STEUERN SIE IHREN OFEN AUS DER FERNE.

Mit RIKA FIRENET steuern und regeln Sie Ihren Pelletofen wann, wo und wie Sie wollen – an jedem PC und Mobilgerät mit Internetzugang. Unabhängig von dem Betriebssystem oder einer App.

PER INTERNET ZUGREIFEN

Verbinden Sie Ihren RIKA Ofen mittels RIKA FIRENET Modul ganz einfach mit Ihrem Heim-WLAN. Alle Modelle mit Touch Display sind mit RIKA FIRENET kompatibel.

JEDERZEIT VON ÜBERALL AUS STEUERN

Steuern Sie Ihren Ofen per Webbrowser, unabhängig von Betriebssystem oder einer App. Sie benötigen nur ein Nutzerkonto auf der RIKA FIRENET Website und können sich auf eine sichere SSL-Datenübertragung verlassen.

Folgende RIKA Öfen können mit RIKA FIRENET ausgestattet werden:

DOMO	Seite 12	**SONO**	Seite 14	**SUMO**	Seite 16
FILO	Seite 17	**COMO II**	Seite 18	**REVO II**	Seite 19
ROCO	Seite 20	**KAPO**	Seite 21	**CORSO**	Seite 22
COSMO	Seite 23	**MIRO**	Seite 24	**LIVO**	Seite 25
INTERNO	Seite 26	**REVIVO**	Seite 27	**PARO**	Seite 30
INDUO II	Seite 32				

RIKA MULTIAIR

HEIZEN SIE BIS ZU DREI RÄUME GLEICHZEITIG.

KOSTEN SIE IHR FEUER SO RICHTIG AUS

Ein Ofen von RIKA bringt angenehme Wärme in Ihr Zuhause – viel zu schade, um sie nur in einem Raum zu nutzen! Mit MULTIAIR haben wir eine Technik ins Leben gerufen, die aus jeder Flamme das Beste holt. So heizen Sie mit einem Ofen bis zu drei Räume gleichzeitig.

WÄRME DREIFACH NUTZEN

RIKA MULTIAIR transportiert die vom Ofen erwärmte Luft über Verbindungsrohre in bis zu zwei weitere Räume, die mit Konvektionsluft erwärmt werden. Der Aufstellraum selbst wird wie bei jedem Kaminofen in erster Linie über die Strahlungswärme und natürliche Konvektion beheizt.

GERÄUSCHARMER HEIZBETRIEB

Das Gebläse von MULTIAIR arbeitet geräuscharm. Daher können die Kaminöfen mit dem MULTIAIR-System uneingeschränkt in jedem Wohnbereich aufgestellt werden.

BEISPIEL OFENPLATZIERUNG

1	2	3
RAUM 1	**RAUM 2**	**RAUM 3**
Wohnzimmer	Esszimmer / Küche	Badezimmer

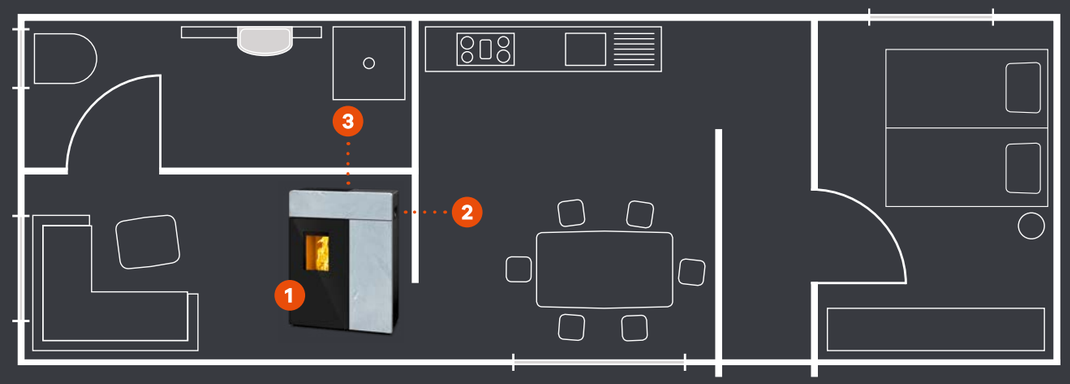

Folgende RIKA Öfen können mit RIKA MULTIAIR ausgestattet werden:

DOMO	Seite 12	**ROCO**	Seite 20	**PARO**	Seite 30	**IDEA**	Seite 41

PELLET ÖFEN

WIR MÖGEN'S UNKOMPLIZIERT. BEHAGLICHES FEUER MIT VOLLAUTOMATISCHEM KOMFORT.

+ MAXIMALER KOMFORT

Mit dem Touch Display lassen sich alle Funktionen intuitiv steuern. Durch das Zubehör RIKA FIRENET und RIKA VOICE lässt sich Ihr Pelletofen ganz einfach bedienen.

+ GERINGER STROMVERBRAUCH

Die Komponenten der RIKA Pelletöfen sind auf minimalen Stromverbrauch ausgelegt. Er liegt bei ca. 20 Watt im Regel-Heizbetrieb.

+ BEQUEMER PELLETNACHSCHUB

RIKA Pelletöfen besitzen große Pelletbehälter für lange Nachfüllintervalle. Große Öffnungen ermöglichen bequemes Befüllen.

+ MINIMALER AUFWAND

Das Intervall-Selbstreinigungssystem mit Kipprost-Entaschung* befördert Ascherückstände automatisch in den Aschebehälter.

+ WÄRME DREIFACH NUTZEN*

Via RIKA MULTIAIR kann die erwärmte Luft in bis zu zwei weitere Räume geleitet werden.

+ GERÄUSCHARMER BETRIEB

Kontinuierliche Pelletförderung, optimale Rauchgasführung und der Verzicht auf ein Konvektionsgebläse minimieren die Betriebsgeräusche. Dank stufenlosem Schneckenmotor entfällt das taktende Geräusch herkömmlicher Pelletöfen.

+ SCHNELLE ZÜNDUNG

Die Keramikzündung ermöglicht eine besonders schnelle Zündung bei langer, wartungsarmer Lebensdauer.

+ UMWELTFREUNDLICHES HEIZEN

Durch die Nutzung des nachwachsenden Rohstoffes Holz in Form von Pellets kann ein Pelletofen CO2-neutral betrieben werden.

+ NATÜRLICHE WÄRMEVERTEILUNG OHNE STAUBAUFWIRBELUNG

Die Warmluftverteilung durch Strahlungs- und natürliche Konvektionswärme verursacht weder Staubaufwirbelung noch Geräusche.

*modellabhängig

DOMO

HIGH-TECH IN VOLLENDETER FORM.

DOMO ist innen so überzeugend wie außen: Hinter seinen schönen Formen verbergen sich alle unsere Innovationen wie die elektronische Türöffnung, der extragroße Pelletbehälter, die automatische Kipprost-Entaschung und vieles mehr. Das ist das „Beste von RIKA“ – in einem Ofen vereint.

RAO D A++

Optional Optional Zubehör Zubehör

Abmessungen	H x B x T 1120 x 793 x 431 mm
Wärmeleistung	3-10 kW
Fassungsvermögen	76 l/~50 kg
Korpus	Schwarz

Seitenverkleidung
Stein Weiß, Sandstein, Speckstein, Stahlmantel Schwarz, Dekor Weiß, Dekor Wood, Dekorglas Schwarz

Details auf Seite 64 oder im Ofenkonfigurator auf rika.at

reddot award 2016
winner

Stein Weiß

Sandstein

Speckstein

Stahlmantel Schwarz

Dekor Weiß

Dekor Wood

Dekorglas Schwarz

Details zu RIKA VOICE auf Seite 6.
Details zu RIKA FIRENET auf Seite 8.
Details zu RIKA MULTIAIR auf Seite 9.

NICHT NUR OPTISCH EIN „KLEINES“ HIGHLIGHT.

Der SONO überzeugt durch platzsparende Maße bei hervorragendem Design. Trotz der kompakten Bauweise finden alle RIKA Innovationen wie der große Pelletbehälter, die automatische Kipprost-Entaschung, das Touch Display und vieles mehr ihren Platz. Der SONO ist bei zusätzlicher Ausstattung mit RIKA FIRENET über RIKA VOICE steuerbar.

RAO D A+ DAR

Optional Zubehör Zubehör

Abmessungen	H x B x T 1050 x 690 x 385 mm
Wärmeleistung	2,5-7 kW
Fassungsvermögen	39 l/~25 kg
Korpus	Schwarz

Seitenverkleidung
Stein Weiß, Speckstein,
Stahlmantel Schwarz

Details auf Seite 64 oder im Ofenkonfigurator auf rika.at

Stein Weiß

Speckstein

Stahlmantel Schwarz

Details zu RIKA VOICE auf Seite 6.

Details zu RIKA FIRENET auf Seite 8.

LANGE FREUDE AM SPIEL DER FLAMMEN.

Genießen Sie das beruhigend leise, natürliche Flammenspiel – für eine lange Zeit: Dank dem extra großen Pelletbehälter des SUMO müssen Sie nicht gleich an das nächste Nachfüllen denken. Die automatische Kipprost-Entaschung und viele weitere Ideen von RIKA sorgen für ganz besonderen Komfort. Schöner und entspannter kann man kaum heizen.

RAO D A+

Optional Zubehör Zubehör

Abmessungen	H x B x T 1148 x 520 x 585 mm
Wärmeleistung	2,7-9 kW
Fassungsvermögen SUMO SUMO RAO	 69 l/~45 kg 46 l/~30 kg
Korpus	Schwarz

Seitenverkleidung
Dekor Weiß, Dekor Rosteffekt Metallic, Dekor Rosteffekt, Dekor Schiefer Schwarz, Dekorglas Schwarz, Stahlmantel Schwarz

Details auf Seite 64 oder im Ofenkonfigurator auf rika.at

SCHLICHT UND DOCH VIELSEITIG.

Edler Schiefer oder kühles Glas, spannende Dekor Rosteffekte oder eine klassisch schwarze Metallverkleidung: Für welchen Stil Sie auch brennen – FILO wird ihn widerspiegeln. Das schlicht-schöne, kubische Design überlässt dem Feuer die Bühne und wirkt, ganz ohne sich aufzudrängen.

RAO D A+

Optional Zubehör Zubehör

Abmessungen	H x B x T 1070 x 520 x 585 mm
Wärmeleistung	2,5-8 kW
Fassungsvermögen	60 l/~40 kg 40 l/~26 kg
Korpus	Schwarz

Seitenverkleidung
Dekor Weiß, Dekor Rosteffekt Metallic, Dekor Rosteffekt, Dekor Schiefer Schwarz, Dekorglas Schwarz, Stahlmantel Schwarz

Details auf Seite 64 oder im Ofenkonfigurator auf rika.at

ZEITLOS UND MODERN ZUGLEICH.

Dezent, schlicht und doch unverwechselbar: COMO II ist Ästhetik ohne Ablaufdatum. Sein breites und ruhiges Flammenspiel ist außergewöhnlich leise, der Korpus mit hochwertigen Seitenverkleidungen erhältlich. Auf Wunsch kann er mit RIKA FIRENET ausgestattet werden und lässt sich über RIKA VOICE steuern.

RAO D A+ DAR

Optional Zubehör Zubehör

Abmessungen	H x B x T 1033 x 505 x 555 mm
Wärmeleistung	2,5-8 kW
Fassungsvermögen COMO II COMO II RAO	 51 l/~33 kg 34 l/~22 kg
Korpus	Schwarz
Seitenverkleidung Stein Weiß, Speckstein **Details auf Seite 64 oder im Ofenkonfigurator auf rika.at**	

DIE KUNST DES WEGLASSENS.

Einfachheit gilt als Kern der Eleganz. Unser Pelletofen REVO II ist der schönste Beweis. Dezente, ästhetische Formen umgeben von starkem Naturstein. So kommt zusammen, was für uns schon immer zusammengehört – behagliche Wärme und reduziertes Design. Bei zusätzlicher Ausstattung mit RIKA FIRENET ist REVO II über RIKA VOICE steuerbar.

RAO D A+ DAR

Optional Zubehör Zubehör

Abmessungen	H x B x T 1090 x 532 x 578 mm
Wärmeleistung	2,5-8 kW
Fassungsvermögen REVO II REVO II RAO	 60 l/~39 kg 39 l/~25 kg
Korpus	Schwarz
Seitenverkleidung Stein Weiß, Speckstein, Sandstein **Details auf Seite 64 oder im Ofenkonfigurator auf rika.at**	

HEISSES FEUER, KÜHLES GLAS.

Eine große Glasschiebetür gibt die Sicht auf das beruhigende Spiel der Flammen frei. Die schlanke Bautiefe von nur 37 cm und edle Verkleidungen in Speckstein, Sandstein oder Stein Weiß machen ROCO zum echten Designer-Heizmöbel.
Eine wunderschöne, aber auch besonders intelligente Art, Wärme zu nutzen – denn mit RIKA MULTIAIR heizen Sie den angrenzenden Raum gleich mit.

RAO D A+

Optional Optional Zubehör Zubehör

Abmessungen	H x B x T
ROCO	1138 x 773 x 371 mm
ROCO MULTIAIR	1138 x 773 x 389 mm
ROCO RAO	1138 x 773 x 389 mm
Wärmeleistung	2,5-8 kW
Fassungsvermögen	
ROCO	55 l/~36 kg
ROCO MULTIAIR	49 l/~32 kg
ROCO RAO	51 l/~33 kg
Korpus	Schwarz, Metallic

Seitenverkleidung
Stein Weiß, Speckstein, Sandstein

Details auf Seite 64 oder im Ofenkonfigurator auf rika.at

Details zu RIKA VOICE auf Seite 6.
Details zu RIKA FIRENET auf Seite 8.
Details zu RIKA MULTIAIR auf Seite 9.

SO SCHLANK, SO BEEINDRUCKEND.

Sein schlankes Design mit der angenehm glatten Oberfläche macht KAPO nicht nur einzigartig schön, sondern auch herrlich pflegeleicht. Die Seitenverkleidung ist in vielen zeitgemäßen Materialien und Farben erhältlich; die Glastür wirkt, als würde sie vor dem Korpus schweben. Das ist ein Ofen, der mit Leichtigkeit beeindruckt.

D A+

Zubehör Zubehör

Abmessungen	H x B x T 1150 x 471 x 551 mm
Wärmeleistung	2,5-8 kW
Fassungsvermögen	42 l/~28 kg
Korpus	Schwarz

Seitenverkleidung
Dekor Rosteffekt Metallic, Dekor Rosteffekt, Dekor Schiefer Schwarz, Dekorglas Schwarz

Details auf Seite 64 oder im Ofenkonfigurator auf rika.at

Details zu RIKA FIRENET auf Seite 8.
Details zu RIKA VOICE auf Seite 6.

SCHÖNHEIT OHNE ECKEN UND KANTEN.

Entdecken Sie die neue Form des Feuers: Der kreisrunde Grundriss von CORSO wird durch die gebogene Panoramascheibe betont. Trotz der schlanken Bauform findet ein überraschend großer Pelletbehälter mit ca. 30 kg Fassungsvermögen seinen Platz.

D A+ Zubehör Zubehör

Abmessungen	H x B x T 1194 x 520 x 520 mm
Wärmeleistung	2,5-8 kW
Fassungsvermögen	46 l/~30 kg
Korpus	Schwarz

Seitenverkleidung
Stahlmantel Schwarz

Details auf Seite 64 oder im Ofenkonfigurator auf rika.at

EINE RUNDE SACHE.

Die klassische runde Form, neu interpretiert. Mit seinem schlanken Grundriss und der weißen Seitenverkleidung integriert er sich besonders elegant in jede Wohnsituation. Der große Pelletbehälter und das integrierte Touch Display machen ihn besonders bedienerfreundlich.

D A+ DAR Zubehör Zubehör

Abmessungen	H x B x T 1121 x 520 x 520 mm
Wärmeleistung	2,5-6 kW
Fassungsvermögen	39 l/~25 kg
Korpus	Schwarz

Seitenverkleidung
Stahlmantel Weiß, Stahlmantel schwarz

Details auf Seite 64 oder im Ofenkonfigurator auf rika.at

MIRO

DER KLEINE „GROSSE“.

Kompakt wie kaum ein anderer Pelletofen, entfaltet MIRO seine große Wirkung auch auf kleinem Raum. Hinter der platzsparenden Bauweise des Designer-Ofens verbirgt sich durchdachte Technik, die das Heizen unglaublich sparsam, einfach und angenehm macht. Manchmal zeigt sich wahre Größe eben auf den zweiten Blick.

D A++

Zubehör Zubehör

Abmessungen	H x B x T 1037 x 682 x 383 mm
Wärmeleistung	2,5-4 kW / 6 kW
Fassungsvermögen	32 l~21 kg
Korpus	Schwarz

Seitenverkleidung
Dekor Rosteffekt Metallic, Dekor Rosteffekt, Dekor Schiefer Schwarz, Dekorglas Schwarz, Stahlmantel Schwarz

Details auf Seite 64 oder im Ofenkonfigurator auf rika.at

LIVO

EINFACH SCHÖN, EINFACH ANDERS.

Es sind die kleinen Finessen, die LIVO entscheidend von anderen Pelletöfen abheben: Sein Pelletbehälter ist optisch vom Korpus abgegrenzt, die einzelnen Bestandteile kommen gestalterisch klar hervor. Das ist Feuer in neuer Form – mit all den Vorteilen von RIKA.

RAO D A++

Optional Zubehör Zubehör

Abmessungen LIVO LIVO RAO	H x B x T 1020 x 481 x 513 mm 1020 x 570 x 534 mm
Wärmeleistung	2,5-6 kW
Fassungsvermögen	31 l/~20 kg
Korpus	Schwarz

Seitenverkleidung
Stahlmantel Schwarz

Details auf Seite 64 oder im Ofenkonfigurator auf rika.at

PURISTISCHES DESIGN, DAS FASZINIERT.

Der INTERNO ist mit modernster Technik ausgestattet, bequem von vorne befüllbar und mit seiner zeitlosen Gestaltung eine typische RIKA Innovation.

Optional Zubehör Zubehör

Abmessungen	H x B x T
Einbaumaße	560 x 690 x 510 mm
Rahmenmaße	617 x 790 x 580 mm
	686 x 920 x 580 mm
Wärmeleistung	2,5-7 kW
Fassungsvermögen	36 l/~20 kg
Korpus	Schwarz

Seitenverkleidung
Stahlmantel Schwarz

Details auf Seite 64 oder im Ofenkonfigurator auf rika.at

DEZENT UND AUFFÄLLIG ZUGLEICH.

Der Heizeinsatz REVIVO hat Charakter: Integriert in ein Wandelement bleibt REVIVO im Hintergrund und besticht gleichzeitig mit einer extravaganten Außenansicht.
Das Innenleben überzeugt mit modernster Pellet-Technologie und bietet jeden Komfort eines vollautomatischen Heizbetriebs. Dank des großen Pellettanks kann er bis zu 70 Stunden ohne Nachfüllen beheizt werden.

Zubehör Zubehör

Abmessungen	H x B x T
REVIVO 125	1263 x 525 x 663 mm
REVIVO 140	1386 x 525 x 663 mm
Wärmeleistung	2,5-6 kW
Fassungsvermögen	
REVIVO 125	62 l/~40 kg
REVIVO 140	76 l/~50 kg
Korpus	Schwarz

Seitenverkleidung
Stahlmantel Schwarz

Details auf Seite 64 oder im Ofenkonfigurator auf rika.at

KOMBI ÖFEN

WIR SCHÄTZEN VIELSEITIGKEIT. OB SCHEITHOLZ ODER PELLETS – UNSERE KOMBIÖFEN KÖNNEN BEIDES.

DUALES HEIZSYSTEM

ZWEI BRENNSTOFFE VEREINT IN EINEM OFEN.

Natürlich hat es seinen ganz eigenen, ursprünglichen Charme, wenn Holzscheite in knisterndem Feuer verbrennen. Aber auch für die moderne Technik und das leise Feuer eines Pelletofens spricht eine ganze Menge. Das duale Heizsystem von RIKA ist für alle geschaffen, die keine Kompromisse wollen.

AUTOMATISCHE BRENNSTOFF-ERKENNUNG

Geht das Scheitholzfeuer aus, schaltet der Ofen automatisch auf Pellets um, wenn niemand zum Nachlegen da ist – ganz ohne Umrüsten oder Umschalten, einfach im laufenden Betrieb.

GERÄUSCHARMER BETRIEB

Kontinuierliche Pelletförderung und optimale Rauchgasführung minimieren die Betriebsgeräusche. Dank stufenlosem Schneckenmotor entfällt das taktende Geräusch herkömmlicher Pelletöfen.

MAXIMALER KOMFORT

Mit dem Touch Display lassen sich alle Funktionen intuitiv steuern. Durch das Zubehör RIKA FIRENET und RIKA VOICE lässt sich Ihr Kombiofen ganz einfach bedienen.

SCHNELLE ZÜNDUNG

Die Keramikzündung ermöglicht eine besonders schnelle Zündung bei langer, wartungsarmer Lebensdauer.

GERINGER STROMVERBRAUCH

Die Komponenten der RIKA Pelletöfen sind auf minimalen Stromverbrauch ausgelegt. Er liegt bei ca. 20 Watt im Regel-Heizbetrieb.

MINIMALER AUFWAND

Das Intervall-Selbstreinigungssystem mit Kipprost-Entaschung befördert Ascherückstände automatisch in den Aschebehälter.

NATÜRLICHE WÄRME-VERTEILUNG OHNE STAUBAUFWIRBELUNG

Die Warmluftverteilung durch Strahlungs- und natürliche Konvektionswärme verursacht weder Staubaufwirbelung noch Geräusche.

GRÖSSTMÖGLICHE UNABHÄNGIGKEIT

Im Falle eines Stromausfalls ist das Heizen auch ohne Strom im Scheitholzbetrieb möglich.

WÄRME DREIFACH NUTZEN*

Via RIKA MULTIAIR kann die erwärmte Luft in bis zu zwei weitere Räume geleitet werden.

Folgende RIKA Öfen sind mit dem DUALEN HEIZSYSTEM ausgestattet:

PARO Seite 30

INDUO II Seite 32

*modellabhängig

PARO

HEIZEN UND LEBEN, WIE SIE WOLLEN.

Die Vorteile beider Brennstoffe zu einem ästhetischen und funktionalen Ofen zusammenzuführen, ist eine Spezialität von RIKA. PARO vereint das DUALE HEIZSYSTEM mit besonderer Bedienfreundlichkeit, einem neuen Design und schneller Zündung. So bleibt kaum noch ein Wunsch unerfüllt.

Abmessungen	H x B x T
PARO	1132 x 788 x 505 mm
PARO MULTIAIR	1132 x 952 x 505 mm
Wärmeleistung	2,5-8 kW
Fassungsvermögen	47 l/~30 kg
Korpus	Schwarz

Seitenverkleidung
Stein Weiß, Sandstein, Speckstein, Stahlmantel schwarz

Details auf Seite 64 oder im Ofenkonfigurator auf rika.at

Stein Weiß

Sandstein

Speckstein

Stahlmantel Schwarz

auch als MULTIAIR Variante erhältlich

Details zu RIKA VOICE auf Seite 6.
Details zu RIKA FIRENET auf Seite 8.
Details zu RIKA MULTIAIR auf Seite 9.
Details zu RIKATRONIC3 auf Seite 36.

INDUO II

ZWEI LEIDENSCHAFTEN WERDEN EINS.

Scheitholz für ein klassisches, knisterndes, knackendes Kaminfeuer. Pellets für moderne Technik und komfortable Bedienbarkeit. INDUO II macht beides möglich – und erkennt vollautomatisch, ganz ohne Umrüsten oder Umschalten, wie Sie gerade heizen. Das ist ein Ofen, der das Beste zweier Welten in sich vereint.

Abmessungen	H x B x T 1132 x 882 x 515 mm
Wärmeleistung	3-10 kW
Fassungsvermögen	51 l/~33 kg
Korpus	Schwarz, Metallic

Seitenverkleidung
Speckstein, Quarz Anthrazit, Sandstein, Stein Weiß

Details auf Seite 64 oder im Ofenkonfigurator auf rika.at

Metallic
Front- und Seitenverkleidung
Speckstein

Metallic
Quarz Anthrazit

Metallic
Speckstein

Schwarz
Front- und Seitenverkleidung
Speckstein

Schwarz
Quarz Anthrazit

Schwarz
Sandstein

Schwarz
Speckstein

Schwarz
Stein Weiß

Details zu RIKA VOICE auf Seite 6.
Details zu RIKA FIRENET auf Seite 8.
Details zu RIKA MULTIAIR auf Seite 9.
Details zu RIKATRONIC3 auf Seite 36.

KAMIN ÖFEN

**WIR HABEN'S GERN TRADITIONELL.
EIN KLASSISCHES FLAMMENSPIEL SCHAFFT
STIMMUNGSVOLLES AMBIENTE.**

+ INTELLIGENTE WÄRME UND MAXIMALER KOMFORT*

RIKATRONIC3 bzw. RIKATRONIC4 bietet das volle Komfortprogramm mit automatisch geregelter Luftzufuhr, vollautomatischer Verbrennungsregelung und Anzeige des idealen Nachlegezeitpunktes.

+ LANGE WÄRME-SPEICHERUNG UND GLEICHMÄSSIGE WÄRMEABGABE*

Dank seiner hohen Dichte speichert der von RIKA entwickelte POWERSTONE wohlige Wärme über 24 Stunden lang und ist dabei kompakt in den Abmessungen.

+ UMWELTFREUNDLICHES HEIZEN*

Die Nutzung des nachwachsenden Rohstoffes Holz ermöglicht einen CO2-neutralen Betrieb. Die automatische Abbrandregelung RIKATRONIC spart bis zu 50 % Holz (im Vergleich zum nicht fachgemäßen manuellen Betrieb).

+ UNVERGLEICHLICHE ATMOSPHÄRE

Durch das harmonische Flammenbild und das typische Knacken der Holzscheite entsteht eine angenehme Atmosphäre im Raum. Ein Kaminofen ist weit mehr als nur eine Heizung.

+ RÄUMLICHE FLEXIBILITÄT

Durch die einfache Montage und Demontage eignet sich ein Kaminofen auch für Wohnräume, in denen keine permanente Feuerstelle wie z. B. ein Kachelofen eingerichtet werden kann.

+ ANGENEHME WÄRME

Kaminöfen werden schneller heiß und füllen den Raum rasch mit angenehmer Strahlungswärme.

+ ERGONOMISCHE, EINFACHE BEDIENUNG*

Mit der Einhand-Bedienung in ergonomischer Höhe regeln Sie bequem Ihren Ofen.

*modellabhängig

RIKATRONIC3

HOLZ EINLEGEN, ANZÜNDEN UND WÄRME GENIESSEN

Die elektronische Ofensteuerung RIKATRONIC3 regelt Abbrand und Verbrennungsluft vollautomatisch und signalisiert den optimalen Nachlege-Zeitpunkt. Dadurch sinkt der Holzverbrauch um bis zu 50 Prozent*.

EFFIZIENT STEUERN UND REGELN

Die Elektronik von RIKATRONIC3 arbeitet sensorgesteuert für mehr Effizienz, weniger Emissionen und optimale Brennstoffnutzung mit bis zu 50 Prozent* weniger Holzverbrauch gegenüber manueller Regelung.

SPAREN IM ECO-MODUS

Wenn der Raum angenehm warm ist, können Sie den Eco-Modus durch Drücken des RIKATRONIC Knopfs aktivieren. Im Eco-Modus wird die optimale Luftzufuhr für eine verminderte Brennstoffmenge geregelt.

KOMFORTABEL HEIZEN

Einmal entzündet, liefert der Ofen optimale Wärme. Sie müssen sich um nichts mehr kümmern, nur nachlegen, wenn Ihnen der Ofen den optimalen Zeitpunkt anzeigt.

KOMFORTABEL UND EFFIZIENT MIT RIKATRONIC.

LOOK

CONTINA

Folgende RIKA Öfen können mit RIKATRONIC3 ausgestattet werden:

PARO	Seite 30	**INDUO II**	Seite 32	**IMPOSA**	Seite 42
FOX II	Seite 43	**LOOK**	Seite 44	**CONTINA**	Seite 47

*im Vergleich zum nicht fachgemäßen manuellen Betrieb

RIKATRONIC4

JETZT ZÜNDEN AUCH KAMINÖFEN VOLLAUTOMATISCH

Mit RIKATRONIC4 können Kaminöfen vollautomatisch ohne Streichholz oder Feuerzeug gestartet werden. Dank der vollautomatischen elektronischen Steuerung arbeitet der Ofen jederzeit effizient, umweltfreundlich und komfortabel.

VOLLAUTOMATISCH ZÜNDEN

Zünden Sie Ihren Kaminofen per Knopfdruck, zu einem programmierbaren Zeitpunkt oder optional von unterwegs über RIKA GSM Control. Eine keramische Zündpatrone entzündet das vorbereitete Scheitholz zuverlässig und sorgt für angenehme Wärme, wann immer Sie wollen.

IMMER RICHTIG NACHLEGEN

Ein blinkendes Display zeigt den idealen Zeitpunkt zum Nachlegen von Scheitholz an. Hoher Brennstoffverbrauch durch zu frühes Nachlegen oder Unterbrechungen des Abbrands durch zu spätes Einlegen von Scheitholz werden damit vermieden.

EFFIZIENT DURCHHEIZEN

Die automatische Regelung des Feuers über alle Brennphasen senkt den Holzverbrauch um bis zu 50 %* und verlängert die Zeitspanne bis zum nächsten Nachlegen. Noch mehr sparen lässt sich im Eco-Modus, der bei kleinen Holzmengen für eine verlängerte Brenndauer sorgt.

RIKA INNOVATION: KAMINOFEN AUTOMATISCH ZÜNDEN, BIS ZU 50 %* HOLZ SPAREN.

Holzverbrauch bei manuellem und nicht fachgemäßem Betrieb.

Holzverbrauch mit RIKATRONIC3/RIKATRONIC4 Technologie und original RIKA ÖKOANZÜNDER bzw. im Eco-Modus.

Folgende RIKA Öfen können mit RIKATRONIC4 ausgestattet werden:

NEX	Seite 38	**SOL**	Seite 39	**SWING**	Seite 40
IDEA	Seite 41				

*im Vergleich zum nicht fachgemäßen manuellen Betrieb

NATÜRLICH SCHÖNER HEIZEN.

Das Hightech-Wunder im Naturstein-Look: Mit seiner natürlichen Ummantelung in Speck-, Sand- oder weißem Stein erinnert NEX an traditionelle Kaminöfen.
Mit diesen hat er jedoch nur die Optik gemeinsam, denn technisch ist er ein wahres Multitalent und auf Wunsch mit elektronischer Regelung erhältlich.

Optional

Abmessungen	H x B x T 1092 x 540 x 420 mm
Wärmeleistung	4-8 kW / 6 kW
Korpus	Schwarz

Seitenverkleidung
Stein Weiß, Speckstein, Sandstein

Details auf Seite 64 oder im Ofenkonfigurator auf rika.at

MEHR RAUM ZUM GENIESSEN.

So schön haben Sie die Ecken Ihres Raumes noch nie genutzt: Mit seiner dreieckigen Grundform ist SOL ideal für den Einbau in der Zimmerecke geeignet. Er ist in klassisch-schönen Verkleidungen aus Naturstein und auf Wunsch mit hoch-modernem RIKATRONIC4-System erhältlich.

Optional

Abmessungen	H x B x T 1088 x 540 x 490 mm
Wärmeleistung	4-8 kW / 6 kW
Korpus	Schwarz

Seitenverkleidung
Stein Weiß, Speckstein, Sandstein

Details auf Seite 64 oder im Ofenkonfigurator auf rika.at

SWING

PLUS X AWARD®
2017 ausgezeichnet für:
Innovation
High Quality
Design
Bedienkomfort
Funktionalität
Ökologie

RUNDUM SCHÖN.

Der kreisrunde SWING setzt sein Feuer hinter einer großen Panoramascheibe in Szene und wirkt „wie aus einem Guss“: Weder sichtbare Bedienelemente noch Griffe stören seine klaren Formen. Auf Wunsch ist er drehbar sowie mit RIKATRONIC4-System erhältlich, das Sie bei allen Heizschritten vom Einheizen bis zum Nachlegen unterstützt.

Optional Optional

Abmessungen	H x B x T 1405 x 520 x 520 mm
Wärmeleistung	4-8 kW / 6 kW
Korpus	Schwarz

Seitenverkleidung
Stahlmantel Schwarz

Details auf Seite 64 oder im Ofenkonfigurator auf rika.at

IDEA

DIE KRAFT DER IDEE.

Mit schwebend angebrachter Glastür und klaren Linien sorgt IDEA für ein Gefühl der Leichtigkeit. Beeindruckend ist, was dahinter steckt: Denn dank RIKA MULTIAIR können Sie bis zu zwei zusätzliche Räume mit Warmluft versorgen. Das RIKATRONIC4-System unterstützt Sie bei allen Heizschritten und regelt die Luftzufuhr automatisch. Es sind Ideen wie diese, die Ihren RIKA Kaminofen immer wieder zu etwas ganz Besonderem machen.

Abmessungen	H x B x T 1098 x 817 x 424 mm
Wärmeleistung	4,5-9 kW
Korpus	Schwarz

Seitenverkleidung
Stahlmantel Schwarz

Details auf Seite 64 oder im Ofenkonfigurator auf rika.at

IMPOSA

WAHRE GRÖSSE KOMMT VON INNEN.

IMPOSA beeindruckt mit einer massiven Verkleidung aus Speck- oder Sandstein und besonders großem Innenraum. Mit Leichtigkeit heizt er auch große Räume mit bis zu 260 m³. Die optionale RIKATRONIC3-Technologie macht das Heizen besonders einfach, senkt den Holzverbrauch und die Kosten. Ein weiteres Plus: Die Handregelung der Luftzufuhr ist bequem ohne Bücken möglich!

A+

Optional

Abmessungen	H x B x T 1193 x 578 x 516 mm
Wärmeleistung	5-10 kW / 6 kW
Korpus	Schwarz
Seitenverkleidung Sandstein, Speckstein	
Details auf Seite 64 oder im Ofenkonfigurator auf rika.at	

FOX II

KLASSISCH UND DOCH ANDERS.

Wer FOX II mit seinem edlen Stahlkorpus und der Steinverkleidung sieht, den wundert es kaum, dass er zu den beliebtesten Kaminöfen von RIKA zählt. Eine Besonderheit ist die Handregelung der Luftzufuhr: Sie ermöglicht das Einstellen und Ablesen in bequemer Höhe. Auf Wunsch ist er auch mit RIKATRONIC3 erhältlich.

D A+

Optional Optional

Abmessungen	H x B x T 1039 x 550 x 494 mm
Wärmeleistung	4-8 kW / 6 kW
Korpus	Schwarz, Metallic
Seitenverkleidung Sandstein, Speckstein	
Details auf Seite 64 oder im Ofenkonfigurator auf rika.at	

LOOK

ÜBERLÄSST DEM FEUER DIE BÜHNE.

Mit seiner großen Sichtscheibe rückt LOOK die Schönheit des Feuers in den Mittelpunkt. Sein Design ist elegant und schlicht, doch dank der Fuß- und Sockelvarianten in Stahl, Guss oder mit Holzsitzbank besonders wandelbar. Genießen Sie Ihr Feuer – ganz, wie es Ihnen gefällt!

A+

Optional Optional

Abmessungen	H x B x T
ohne Holzsitzbank	1138 x 494 x 393 mm
mit Holzsitzbank	1241 x 1500 x 393 mm
Wärmeleistung	4-8 kW / 6 kW
Korpus	Schwarz

Seitenverkleidung
Stahlmantel Schwarz

Details auf Seite 64 oder im Ofenkonfigurator auf rika.at

Stahlsockel Schwarz

Stahlfüße Schwarz

Gussfüße Schwarz

Holzsitzbank

HOLZSITZBANK SITZPOLSTER

Stoffbezug Orange

Stoffbezug Grau

Stoffbezug Grün

Lederbezug Dunkelbraun

Details zu RIKATRONIC3 auf Seite 36.

POWERSTONE

NUTZEN SIE DIE HEIZENERGIE IHRES OFENS NOCH LÄNGER.

WÄRME LANGE SPEICHERN

Der von RIKA entwickelte POWERSTONE speichert einen Teil der Energie aus der Holzverbrennung über viele Stunden. So bleibt es angenehm warm, auch wenn Sie längere Zeit kein Holz nachlegen können. Dank gleichmäßiger Wärmeabgabe wird der Raum nicht überhitzt.

WÄRME NATÜRLICH VERTEILEN

Die Verteilung der Warmluft erfolgt durch Strahlungswärme und natürliche Konvektion. Verschließbare Konvektionsluftöffnungen sorgen bei IMPERA und IMPERA XL für eine verbesserte Be- und Entladung des Speichers.

BRENNSTOFFVERBRAUCH SENKEN

In Verbindung mit einer speziell konzipierten Feuerraumtechnik lässt sich mit POWERSTONE ein bisher unerreichter Wirkungsgrad für Kaminöfen erzielen. Das senkt die Emissionen und den Brennstoffverbrauch.

Folgende Rika Öfen können mit RIKA POWERSTONE ausgestattet werden:

CONTINA	Seite 47
IMPERA	Seite 48
IMPERA XL	Seite 49

Dekor Weiß

Dekorglas Schwarz

Dekor Rosteffekt

Dekor Wood

Dekor Creme

Stahlmantel Schwarz

Dekor Rosteffekt Metallic

CONTINA

STARKER SPEICHER, SCHLICHTES DESIGN.

Außen pures Design, innen massiver Speicherstein. CONTINA ähnelt optisch RIKA BACK – der „massive“ Unterschied ist der Speicher: Der RIKA POWERSTONE speichert die Wärme ähnlich wie ein Kachelofen bis zu 24 Stunden. Trotz dieser starken Vorteile erscheint der CONTINA leicht und kompakt. So schön und filigran kann ein Speicherofen wirken!

A+

Optional

Abmessungen	H x B x T 1336 x 505 x 435 mm
Wärmeleistung	4-8 kW / 6 kW
Korpus	Schwarz

Seitenverkleidung
Dekor Weiß, Dekorglas Schwarz, Dekor Rosteffekt, Dekor Wood, Dekor Creme, Stahlmantel Schwarz, Dekor Rosteffekt Metallic

Details auf Seite 64 oder im Ofenkonfigurator auf rika.at

Details zu POWERSTONE auf Seite 46.

Details zu RIKATRONIC3 auf Seite 36.

IMPERA

WÄRME FÜR LANGE ZEIT.

Kosten Sie Wärme so richtig aus! IMPERA ist die Alternative zum klassischen Kachelofen. Er hält die angenehme Wärme ganz besonders lange im Raum. Möglich macht das unter anderem der RIKA POWERSTONE, der die Wärmeenergie für viele Stunden speichert und auch dann noch für angenehme Temperaturen sorgt, wenn das Feuer bereits ausgegangen ist.

Abmessungen	H x B x T 1704 x 520 x 451 mm
Wärmeleistung	3-6 kW
Korpus	Schwarz

Seitenverkleidung
Stein Weiß, Speckstein,
Stahlmantel Schwarz

Details auf Seite 64 oder im Ofenkonfigurator auf rika.at

IMPERA XL

HOLT NOCH MEHR AUS JEDER FLAMME.

Noch mehr Speichermasse und ein Feuerraum, der auch große Holzscheite aufnehmen kann: Der IMPERA XL setzt noch mal eins drauf. Er verfügt über ein Raumheizvermögen von bis zu 210 m³ und ist zudem auch wahrlich einzigartig: Kein anderer Scheitholzofen erreicht einen Wirkungsgrad von über 90 %.

Abmessungen	H x B x T 1834 x 570 x 451 mm
Wärmeleistung	4-8 kW
Korpus	Schwarz

Seitenverkleidung
Stein Weiß, Speckstein,
Stahlmantel Schwarz

Details auf Seite 64 oder im Ofenkonfigurator auf rika.at

BACKEN AUS LEIDENSCHAFT.

Frisch gebackenes Brot. Ein Auflauf, der im Ofen seine goldgelbe Kruste erhält. Der RIKA BACK macht das Backen selbst zum Genuss – und für alle erlebbar: Durch das Sichtfeld behalten Sie die knisternden Flammen und alle Ihre Köstlichkeiten immer im Auge.

Abmessungen	H x B x T 1336 x 505 x 435 mm
Wärmeleistung	4-8 kW / 6 kW
Korpus	Schwarz

Seitenverkleidung
Dekor Weiß, Dekorglas Schwarz,
Dekor Rosteffekt, Dekor Wood,
Dekor Creme, Stahlmantel Schwarz,
Dekor Rosteffekt Metallic

Details auf Seite 64 oder im Ofenkonfigurator auf rika.at

KOCHEN AUS LEIDENSCHAFT.

Nutzen Sie die Wärme Ihres Feuers so richtig aus:
Auf dem Cerankochfeld Ihres COOK können Sie alle Lieblingsgerichte zubereiten, ohne auch nur eine Sekunde
Zeit mit den Menschen zu versäumen, die Ihnen wichtig sind.
Genussvoller kann man kaum heizen und kochen.

Abmessungen	H x B x T 1030 x 505 x 435 mm
Wärmeleistung	3-6 kW
Korpus	Schwarz

Seitenverkleidung
Dekor Weiß, Dekorglas Schwarz,
Dekor Rosteffekt, Dekor Wood,
Dekor Creme, Stahlmantel Schwarz,
Dekor Rosteffekt Metallic

Details auf Seite 64 oder im Ofenkonfigurator auf rika.at

FORMA

EINFACH MAL UMS ECK GEDACHT.

Manchmal sind es die kleinen Ecken und Kanten, die etwas richtig reizvoll erscheinen lassen: FORMA ist ein platzsparender Ofen mit eigenständiger, geometrischer Formensprache. Das eckige Sichtfenster gibt den Blick auf die Flammen von zwei Seiten frei, dank der optimierten RIKA Scheibenspülung bleibt die Sicht lange ungetrübt.

A+

Abmessungen	H x B x T 1539 x 584 x 584 mm
Wärmeleistung	3,5-7 kW / 6 kW
Korpus	Schwarz

Seitenverkleidung
Stahlmantel Schwarz

Details auf Seite 64 oder im Ofenkonfigurator auf rika.at

COOPER

ALLES AN SEINEM PLATZ.

COOPER muss nicht einmal in Betrieb sein, um Ihr Zuhause zu bereichern: Mit seiner tiefen, schmalen Bauart eignet er sich wunderbar als Raumteiler. Der matt schwarze Stahlkörper besitzt an der Rückseite ein großes Holzlagerfach zum praktischen Verstauen. Eine schöne Art, Raumbereiche zu strukturieren und zu teilen, ohne sie dauerhaft zu trennen.

A+

Zubehör

Abmessungen	H x B x T 1161 x 480 x 719 mm
Wärmeleistung	4-8 kW
Korpus	Schwarz

Seitenverkleidung
Stahlmantel Schwarz

Details auf Seite 64 oder im Ofenkonfigurator auf rika.at

EINE RUNDE SACHE.

Der kompakte Scheitholzofen STEP ähnelt optisch seinem großen Bruder SWING. Durch seine kreisrunde Form wird das Holzfeuer besonders schön in Szene gesetzt. Auf Wunsch ist STEP auch drehbar erhältlich: So lässt sich das lodernde Feuer aus jedem Winkel im Raum betrachten.

360°

A+

Optional

Abmessungen	H x B x T 1200 x 520 x 520 mm
Wärmeleistung	4-8 kW / 6 kW
Korpus	Schwarz

Seitenverkleidung
Stahlmantel Schwarz

Details auf Seite 64 oder im Ofenkonfigurator auf rika.at

EIN SCHÖNER KLASSIKER.

Ein Kaminofen durch und durch – das ist unser Traditionsmodell ALPHA II. Mit seinem rustikalen Design, dem Speckstein- oder Stahlmantel, einem praktischen Scheitholz- und Warmhaltefach bietet er alles, was man von einem Kaminofen erwartet – und doch noch so viel mehr …

A+

Abmessungen	H x B x T 909 x 504 x 392 mm
Wärmeleistung	3,5-7 kW
Korpus	Schwarz, Metallic

Seitenverkleidung
Speckstein, Stahlmantel Schwarz, Stahlmantel Metallic

Details auf Seite 64 oder im Ofenkonfigurator auf rika.at

DESIGN-KAMINE

**WIR WOLLEN'S VARIABEL.
BEHAGLICHE DESIGNKAMINE
IM INDIVIDUELLEN STIL.**

+ SAUBERE SICHTSCHEIBE

Gleichmäßige Scheibenluft-Verteilung entlang der gesamten Sichtfensterbreite sowie die hohen Brennraumtemperaturen sorgen für eine optimierte Scheiben-spülung und eine ungetrübte Sicht auf das ruhige Flammenbild.

+ UNVERGLEICHLICHE ATMOSPHÄRE

Durch das harmonische Flammenbild und das typische Knistern der Holzscheite entsteht eine angenehme Atmosphäre im Raum. Ein Kaminofen ist weit mehr als nur eine Wärmequelle.

+ MAXIMALE FLEXIBILITÄT

Vielfältige Verkleidungsvarianten und ein hochwertiges, einfach zu montierendes Rahmensystem ermöglichen individuelle Gestal-tungsfreiheit.

+ UMWELTFREUNDLICHES HEIZEN

Die Nutzung des nachwachsenden Rohstoffes Holz ermöglicht einen CO2-neutralen Betrieb bei maximalem Wirkungsgrad.

+ EINFACHE WARTUNG

Die leichte Zugänglichkeit zu sämtlichen Komponenten macht unsere Designkamine besonders wartungsfreundlich.

+ ANGENEHME WÄRME

Designkamine werden schneller heiß und füllen den Raum rasch mit angenehmer Strahlungswärme.

+ KOMFORTABLE BEDIENUNG

Bequeme Regelung der Luftzufuhr mit einem Handgriff per Schieberegler.

AMBIA

INDIVIDUALITÄT TRIFFT FLEXIBILITÄT.

Der AMBIA bietet stilvolles Design, perfekt angepasst an Ihre Wünsche und Bedürfnisse. Das hochwertige Rahmensystem ist einfach zu montieren und die vielfältigen Verkleidungsvarianten schaffen individuelle Gestaltungsfreiheit. Dank der optimierten Scheibenspülung und den hohen Brennraumtemperaturen bleibt die Freude am ruhigen Flammenspiel besonders lange ungetrübt.

Abmessungen	H x B x T 1764 x 946 x 544 mm
Wärmeleistung	4-8 kW
Korpus	Schwarz

Seitenverkleidung
Speckstein, Stein Weiß, Stahlmantel Schwarz, Betonstein

Details auf Seite 64 oder im Ofenkonfigurator auf rika.at

Speckstein

Stein Weiß

Stahlmantel Schwarz

Betonstein

SYMBIA

REDUZIERTES DESIGN – UM DIE ECKE GEDACHT.

Der SYMBIA mit seiner Eck-Panoramascheibe gewährt eine außergewöhnliche, klare Sicht auf die Bühne des Feuers. Er entspricht voll und ganz dem Trend hin zu einer schlichten, geradlinigen Formsprache und verbindet gekonnt Stil mit Funktionalität. Die flexible Gestaltung der Oberflächen, beispielsweise in Speckstein oder verputzt und in Wandfarbe gestrichen, macht den SYMBIA insbesondere zu einem Ofen für anspruchsvolle Individualisten.

Abmessungen	H x B x T 1764 x 840 x 616 mm
Wärmeleistung	4-8 kW
Korpus	Schwarz

Seitenverkleidung
Speckstein, Stein Weiß, Stahlmantel Schwarz, Betonstein

Details auf Seite 64 oder im Ofenkonfigurator auf rika.at

Speckstein

Stein Weiß

Stahlmantel Schwarz

Betonstein

RIKA RAUCHROHRE

SICHERER KAMINANSCHLUSS. Original RIKA RAUCHROHRE sind zuverlässig, widerstandsfähig, langlebig und genau auf die Anforderungen der RIKA Ofenmodelle abgestimmt. An die Rohre stellt das Unternehmen ebenso hohe Qualitätsansprüche wie an seine Öfen.

- **DECKUNGSGLEICHE FARBE MIT DEM OFEN**
- **FORMAL ABGESTIMMT AUF DIE ÖFEN**
- **HITZEBESTÄNDIGE, GERUCHSFREIE LACKE WIE BEI DEN ÖFEN**

RAUCHROHRE 100 cm 75 cm 50 cm 25 cm

Ø	A	A	A	A	B
100 mm	1000	750	500	250	50
130 mm	1000	750	500	250	50
150 mm	1000	750	-	250	50

RAUCHROHR 25 cm

Ø	A	B
130 mm	250	50
150 mm	250	50

(mit Drosselklappe)

RAUCHROHRE

Ø	A1
130 mm	1000
150 mm	1000

(mit Kondensatring, beidseitig weit)

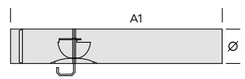

KNIE

Ø	WINKEL	C	D	B
100 mm (starr)	45°	150	120	50
100 mm (starr)	90°	200	-	50
130 mm (starr)	45°	180	135	50
150 mm (starr)	45°	180	140	50
130 mm (starr / stufenlos)	90°	250	-	50
150 mm (starr / stufenlos)	90°	250	-	50

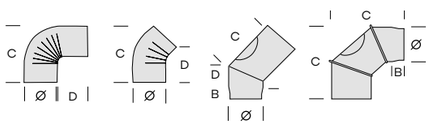

TELESKOPROHR

Ø	A (AUSZIEHBAR)
100 mm	500 – 900
130 mm	700
150 mm	700

(mit Schelle)

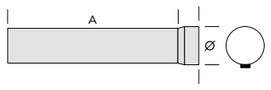

RAUCHROHR

Ø	A
100 mm	130
130 mm	130
150 mm	130

mit Kondensatring (beidseitig weit)

RAUCHROHRSET

WINKELROHR

Ø	A	B	C
130 mm	500	50	635
150 mm	500	50	635

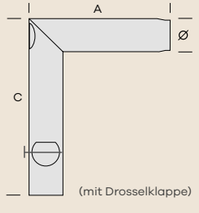

(mit Drosselklappe)

WANDFUTTER (1 mm Stahl)

Ø	A KURZ	A LANG
100 mm	103	-
130 mm	120	330
150 mm	120	330

(Wandfutter einfach oder doppelwandig)

WANDROSETTE

Ø	A STAND.	A MED.	A GROSS	D
100 mm	170	200	-	103
130 mm	195	230	400	135
150 mm	210	265	400	157

STANDROHR

(mit Putzdeckel, individuell zum Pelletofen bestellbar)

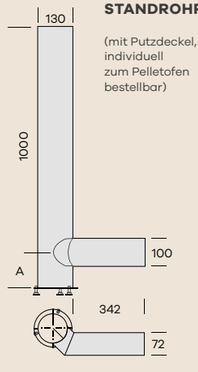

RIKA BODENPLATTEN

DIE BASIS FÜR JEDEN KAMINOFEN. Die patentierten RIKA Glas-Bodenplatten schützen empfindliche Bodenbeläge vor Schmutz, Abnutzung und Brandspuren. Sie sind daher in den meisten Fällen die unverzichtbare Grundlage für den Kaminofen.

- **RUNDUM LAUFENDE DICHTLIPPE VERHINDERT, DASS SCHMUTZ, FEUCHTIGKEIT ODER GLUTPARTIKEL UNTER DIE BODENPLATTE GELANGEN**
- **SCHUTZ VOR SCHMUTZ, BESCHÄDIGUNGEN ODER FEUER**
- **SICHERER, FESTER STAND DES OFENS**
- **AUCH ALS STAHLPLATTE SCHWARZ ODER METALLIC**

	B	C	D	E	F	G	J	M	N	O	P	Q
SCHWARZ (Stahlblech)		■		■								
METALLIC (Stahlblech)		■		■								
NEUTRAL (ohne Dichtlippe)		■	■									
RAUCHGLAS		■	■			■						
SANDGESTRAHLT	■	■	■	■								
TRANSPARENT	■	■	■	■	■	■	■	■	■	■	■	■

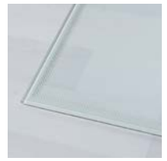

TRANSPARENT – RASTER GRAU/WEISS

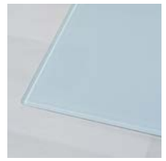

SANDGESTRAHLT – RASTER GRAU / WEISS

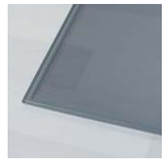

RAUCHGLAS – RASTER GRAU

DICHTLIPPE

GRÖSSEN & FORMATE

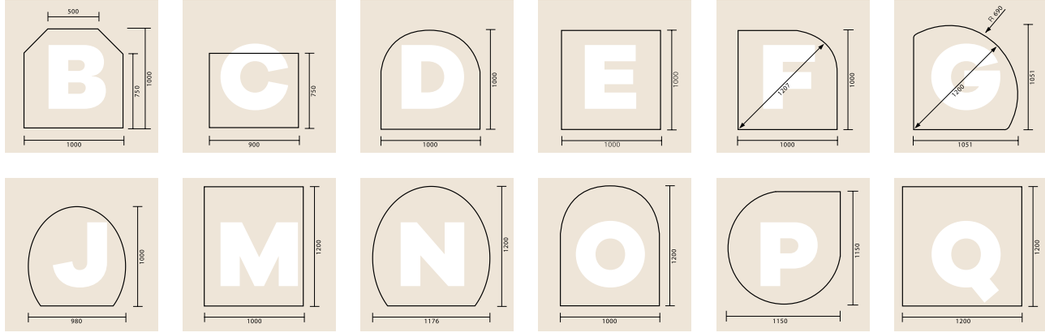

Ausstattungsvarianten und Zubehör sind optional gegen Aufpreis erhältlich.

RIKA OBERFLÄCHEN

STEIN

Stein Weiß

Speckstein

Sandstein

Quarz Anthrazit

Betonstein

SEITENVERKLEIDUNGEN

Dekor Rosteffekt

Dekor Creme

Dekorglas Schwarz

Stahlmantel Schwarz

Dekor Rosteffekt Metallic

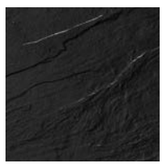
Dekor Schiefer Schwarz

Dekor Weiß

Dekor Wood

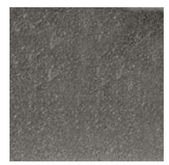
Stahlmantel Metallic

KORPUSFARBEN

Schwarz

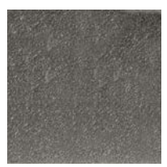
Metallic

SANDSTEIN-VARIANTEN

Bitte beachten Sie, dass es sich bei den Steinverkleidungen der RIKA Öfen um Naturprodukte handelt. Jeder Stein ist einzigartig, so wird auch Ihr Ofen zum Unikat. Die Bestellung einer speziellen Steinmaserung ist daher nicht möglich.

TECHNISCHE DATEN

PELLETEINSATZ / ABMESSUNGEN

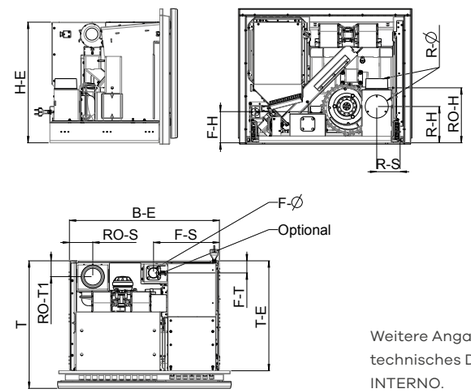

Weitere Angaben siehe technisches Datenblatt INTERNO.

SICHERHEITSABSTAND

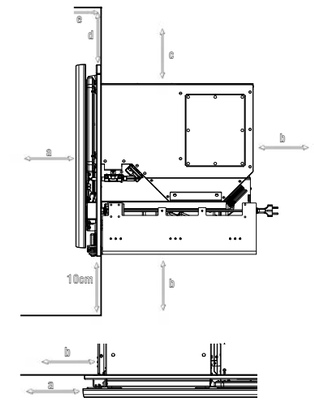

PELLETOFEN / ABMESSUNGEN

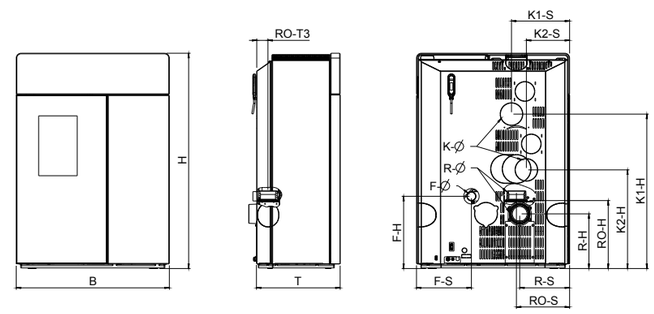

SICHERHEITSABSTAND

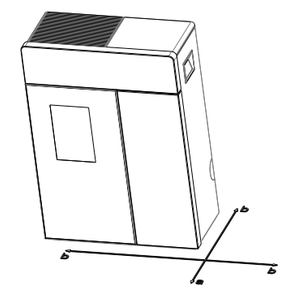

KAMINOFEN / DESIGNKAMINE / ABMESSUNGEN

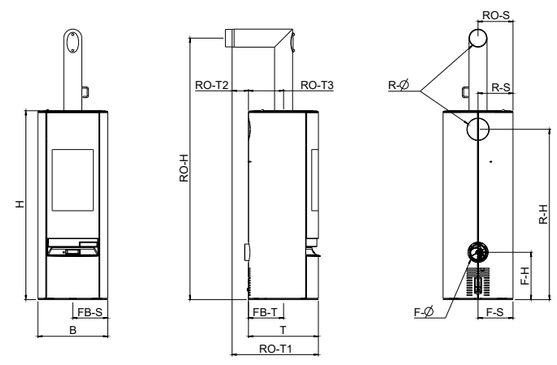

SICHERHEITSABSTAND

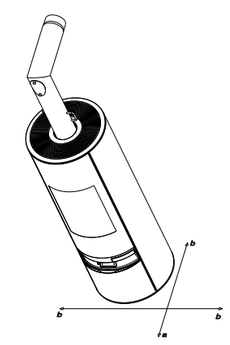

TECHNISCHE DATEN

AUSFÜHRUNGSVARIANTEN		DOMO	DOMO MULTIAIR	SONO	SUMO	SUMO RAO	FILO	FILO RAO	COMO II	COMO II RAO
Korpus: (1) Metallic, (2) Schwarz		2	2	2	2	2	2	2	2	2
Stahlmantel / Alumantel: (1) Metallic, (2) Schwarz, (3) Weiß		2	2	2	2	2	2	2	-	-
Steinmantel: (1) Speckstein, (2) Sandstein, (3) Stein Weiß, (4) Quarz Anthrazit, (5) Betonstein		1,2,3	1,2,3	1,3	-	-	-	-	1,3	1,3
Dekormantel: (1) Keramik, (2) Dekor (diverse Varianten), (3) Glas		2,3	2,3	-	2,3	2,3	2,3	2,3	-	-
LEISTUNGSDATEN										
Nennwärmeleistung (lt. DIN 18891)	[kW]	10	10	7	9	9	8	8	8	8
Kleinste Wärmeleistung	[kW]	3	3	2,5	2,7	2,7	2,5	2,5	2,5	2,5
Energieeffizienz		A++	A++	A+	A+	A+	A+	A+	A+	A+
Raumheizvermögen (abhängig von Hausisolierung)	[m3]	70 - 260	70 - 260	50-190	50 - 240	60 - 240	50 - 220	50 - 220	50 - 220	50 - 220
Fassungsvermögen Pelletbehälter (kann aufgrund unterschiedlicher Pellet Schüttdichten abweichen)	[l/~kg]	76/~50	76/~50	39/~25	69/~45	46/~30	60/~40	40/~26	51/~33	34/~22
Pelletverbrauch	[kg / h]	bis 2,3	bis 2,3	bis 1,6	bis 2,1	bis 2,1	bis 1,9	bis 1,9	bis 1,9	bis 1,9
GEWICHT (ca.)										
ohne Mantel	[kg]	170	175	145/150[12)]	170	170	185	185	135	140
mit Stahl-/Alumantel	[kg]	185	190	150/155[12)]	180	180	195	195	-	-
mit Steinmantel (am Bsp. Speckstein)	[kg]	230	235	175/180[12)]	-	-	-	-	210	215
mit Feinsteinzeug-/Glasmantel	[kg]	180	185	-	195	195	210	210	-	-
mit Keramikmantel	[kg]	-	-	-	-	-	-	-	-	-
Speichermasse (am Bsp. Speckstein)	[kg]	60	60	-	-	-	-	-	-	-
AUSSTATTUNG										
mögliche Verbrennungsluftversorgung: (1) Raumluftunabhängig, (2) Raumluftunabhängig nach deutscher Norm, (3) Raumluftabhängig		2	2	2	2	2	2	2	2	2
RLS (RIKA Luftleitsystem)		-	-	-	-	-	-	-	-	-
RIKATRONIC3		-	-	-	-	-	-	-	-	-
RIKATRONIC4		-	-	-	-	-	-	-	-	-
Kipprost-Entaschung		ja	ja	ja	ja	ja	-	-	-	-
DAR (Dynamic Air Regulation)		-	-	ja	-	-	-	-	ja	ja
MULTIAIR (Anzahl)		optional (1-2)	ja (1)	-	-	-	-	-	-	-
Stromanschluss		230V/50Hz	230V/50Hz	230V/50Hz	230V/50Hz	230V/50Hz	230V/50Hz	230V/50Hz	230V/50Hz	230V/50Hz
ABMESSUNGEN		(siehe Prinzipskizze für Pelletgeräte / Scheitholzgeräte / Einsätze)								
Geräteabmessungen										
H Höhe	[mm]	1120	1120	1050	1148	1148	1070	1070	1033	1033
B Breite	[mm]	793	793	690	520	520	520	520	505	505
T Tiefe	[mm]	431	431	385/468[12)]	585	585	585	585	555	555
Feuerraum [BxHxT]	[cm]	20x54x25	20x54x25	20x49x26	23x50x21	23x50x21	23x47x24	23x47x24	21x40x22	21x40x22
Einbauabmessungen										
H-E Mindesthöhe für Einbau	[cm]	-	-	-	-	-	-	-	-	-
B-E Mindestbreite für Einbau	[cm]	-	-	-	-	-	-	-	-	-
T-E Mindesttiefe für Einbau	[cm]	-	-	-	-	-	-	-	-	-
Rauchrohranschluss										
R-Ø Durchmesser	[mm]	100	100	100	100	100	100	100	100	100
RO-H Original Winkelrohr Anschlusshöhe	[cm]	37	108	40	-	20	-	20	-	24
RO-T1 Original Winkelrohr Tiefe gesamt	[cm]	-	-	-	-	-	-	-	-	-
RO-T2 Original Winkelrohr Abstand zu Rückwand	[cm]	-	-	-	-	-	-	-	-	-
RO-T3 Tiefe von Ofenrückseite zu Mitte Rauchrohr	[cm]	6	5	7	-	19	-	19	-	17
RO-S Original Winkelrohr Abstand seitlich	[cm]	28	28	36	-	10	-	10	-	10
R-H Anschluss hinten Anschlusshöhe	[cm]	28	-	21	36	-	36	-	15	-
R-S Anschluss hinten Abstand seitlich	[cm]	26	-	32	10	-	10	-	18	-
Frischluftanschlüsse										
F-Ø Durchmesser	[mm]	50	50	60	50	50	50	50	60	60
F-H Anschlusshöhe	[cm]	38	38	8	39	39	39	39	27	27
F-S Abstand seitlich	[cm]	28	28	16	16	16	16	16	18	18
F-T Abstand Mitte Frischluftanschluss bis Geräterückseite	[cm]	-	-	-	-	-	-	-	-	-
FB-S Frischluftboden Seite	[cm]	-	-	-	-	-	-	-	-	-
FB-T Frischluftboden Tiefe	[cm]	-	-	-	-	-	-	-	-	-
Konvektionsluftanschlüsse										
K-Ø Durchmesser	[mm]	100/100	100	-	-	-	-	-	-	-
K1-H / K2-H Anschlusshöhe	[cm]	80/51	80	-	-	-	-	-	-	-
K1-S / K2-S Abstand seitlich	[cm]	30/22	8	-	-	-	-	-	-	-
Sicherheitsabstände										
zu nicht brennbaren Gegenständen (a/b)	[cm]	40/10	40/10	40/10	40/10	40/10	40/10	40/10	40/10	40/10
zu brennbaren Gegenständen und tragenden Wänden aus Stahlbeton (a/b/c)	[cm]	80/10	80/10	80/10	80/10	80/10	80/10	80/10	80/10	80/10

1) mit Drehteller; 2) mit Drehteller und RIKATRONIC4 nicht möglich; 3) Abstand mit zusätzlichem Rauchrohr gerade 250 mm und Standard Winkelrohr ohne Drosselklappe; 4) mit Holzbank; 5) Variante raumluftunabhängig; 6) Variante RIKATRONIC3; 7) Variante RIKATRONIC4; 8) Variante MULTIAIR; 9) in Verbindung mit der Option Hitzeschutzmantel; 10) zum Öffnen der Schiebetür nach links; 11) REVIVO 125; 12) Rauchrohranschluss oben

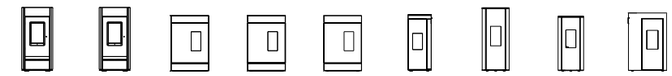

AUSFÜHRUNGSVARIANTEN		REVO II RAO	REVO II	ROCO	ROCO MULTIAIR	ROCO RAO	KAPO	CORSO	COSMO	MIRO
Korpus: (1) Metallic, (2) Schwarz		2	2	1,2	1,2	1,2	2	2	2	2
Stahlmantel / Alumantel: (1) Metallic, (2) Schwarz, (3) Weiß		-	-	-	-	-	-	2	2,3	2
Steinmantel: (1) Speckstein, (2) Sandstein, (3) Stein Weiß, (4) Quarz Anthrazit, (5) Betonstein		1,2,3	1,2,3	1,2,3	1,2,3	1,2,3	-	-	-	-
Dekormantel: (1) Keramik, (2) Dekor (diverse Varianten), (3) Glas		-	-	-	-	-	2	-	-	2
LEISTUNGSDATEN										
Nennwärmeleistung (lt. DIN 18891)	[kW]	8	8	8	8	8	8	8	6	4/6
Kleinste Wärmeleistung	[kW]	2,5	2,5	2,5	2,5	2,5	2,5	2,5	2,5	2,5
Energieeffizienz		A+	A+	A+	A+	A+	A+	A+	A+	A++
Raumheizvermögen (abhängig von Hausisolierung)	[m3]	50 - 220	50 - 220	50 - 220	50 - 220	50 - 220	50 - 220	50 - 220	50 - 160	50-110/160
Fassungsvermögen Pelletbehälter (kann aufgrund unterschiedlicher Pellet Schüttdichten abweichen)	[l/~kg]	39/~25	60/~39	55/~36	49/~32	51/~33	42/~28	46/~30	39/~25	32/~21
Pelletverbrauch	[kg / h]	bis 1,9	bis 1,9	bis 1,9	bis 1,9	bis 1,9	bis 1,9	bis 1,9	bis 1,3	bis 1,0/1,3
GEWICHT (ca.)										
ohne Mantel	[kg]	145	140	190	200	205	170	130	-	180
mit Stahl-/Alumantel	[kg]	-	-	-	-	-	-	145	140	-
mit Steinmantel (am Bsp. Speckstein)	[kg]	230	225	220	230	235	-	-	-	-
mit Feinsteinzeug-/Glasmantel	[kg]	-	-	-	-	-	205	-	-	200
mit Keramikmantel	[kg]	-	-	-	-	-	-	-	-	-
Speichermasse (am Bsp. Speckstein)	[kg]	-	-	-	-	-	-	-	-	-
AUSSTATTUNG										
mögliche Verbrennungsluftversorgung: (1) Raumluftunabhängig, (2) Raumluftunabhängig nach deutscher Norm, (3) Raumluftabhängig		2	2	2	2	2	2	2	2	2
RLS (RIKA Luftleitsystem)		-	-	-	-	-	-	-	-	-
RIKATRONIC3		-	-	-	-	-	-	-	-	-
RIKATRONIC4		-	-	-	-	-	-	-	-	-
Kipprost-Entaschung		-	-	-	-	-	-	-	-	-
DAR (Dynamic Air Regulation)		ja	ja	-	-	-	-	-	ja	-
MULTIAIR (Anzahl)		-	-	-	1	-	-	-	-	-
Stromanschluss		230V/50Hz	230V/50Hz	230V/50Hz	230V/50Hz	230V/50Hz	230V/50Hz	230V/50Hz	230V/50Hz	230V/50Hz
ABMESSUNGEN		(siehe Prinzipskizze für Pelletgeräte / Scheitholzgeräte / Einsätze)								
Geräteabmessungen										
H Höhe	[mm]	1090	1090	1138	1138	1138	1150	1194	1121	1037
B Breite	[mm]	532	532	773	773	773	471	520	520	682
T Tiefe	[mm]	578	578	371	389	389	551	520	520	383
Feuerraum [BxHxT]	[cm]	21x40x22	21x40x22	20x48x25	20x48x25	20x48x25	20x46x25	25x45x18	25x45x18	20x48x25
Einbauabmessungen										
H-E Mindesthöhe für Einbau	[cm]	-	-	-	-	-	-	-	-	-
B-E Mindestbreite für Einbau	[cm]	-	-	-	-	-	-	-	-	-
T-E Mindesttiefe für Einbau	[cm]	-	-	-	-	-	-	-	-	-
Rauchrohranschluss										
R-Ø Durchmesser	[mm]	100	100	100	100	100	100	100	100	100
RO-H Original Winkelrohr Anschlusshöhe	[cm]	24	-	-	-	157	-	-	-	-
RO-T1 Original Winkelrohr Tiefe gesamt	[cm]	-	-	-	-	51	-	-	-	-
RO-T2 Original Winkelrohr Abstand zu Rückwand	[cm]	-	-	-	-	12	-	-	-	-
RO-T3 Tiefe von Ofenrückseite zu Mitte Rauchrohr	[cm]	17	-	-	-	8	-	-	-	-
RO-S Original Winkelrohr Abstand seitlich	[cm]	11	-	-	-	31	-	-	-	-
R-H Anschluss hinten Anschlusshöhe	[cm]	-	16	21	21	90	20	23	23	21
R-S Anschluss hinten Abstand seitlich	[cm]	-	19	32	32	33	17	21	21	26
Frischluftanschlüsse										
F-Ø Durchmesser	[mm]	60	60	50	50	50	50	50	60	50
F-H Anschlusshöhe	[cm]	27	27	10	10	14	9	47	39	10
F-S Abstand seitlich	[cm]	19	19	21	21	17	17	18	17	20
F-T Abstand Mitte Frischluftanschluss bis Geräterückseite	[cm]	-	-	-	-	-	-	-	-	-
FB-S Frischluftboden Seite	[cm]	-	-	-	-	-	-	-	-	-
FB-T Frischluftboden Tiefe	[cm]	-	-	-	-	-	-	-	-	-
Konvektionsluftanschlüsse										
K-Ø Durchmesser	[mm]	-	-	-	100	-	-	-	-	-
K1-H / K2-H Anschlusshöhe	[cm]	-	-	-	104	-	-	-	-	-
K1-S / K2-S Abstand seitlich	[cm]	-	-	-	44	-	-	-	-	-
Sicherheitsabstände										
zu nicht brennbaren Gegenständen (a/b)	[cm]	40/10	40/10	40/10 (>43[10)])	40/10 (>43[10)])	40/10 (>43[10)])	40/10	40/10	40/10	40/10
zu brennbaren Gegenständen und tragenden Wänden aus Stahlbeton (a/b/c)	[cm]	80/10	80/10	80/10	80/10	80/10	80/12	80/10	80/10	80/10

1) mit Drehteller; 2) mit Drehteller und RIKATRONIC4 nicht möglich; 3) Abstand mit zusätzlichem Rauchrohr gerade 250 mm und Standard Winkelrohr ohne Drosselklappe; 4) mit Holzbank; 5) Variante raumluftunabhängig; 6) Variante RIKATRONIC3; 7) Variante RIKATRONIC4; 8) Variante MULTIAIR; 9) in Verbindung mit der Option Hitzeschutzmantel; 10) zum Öffnen der Schiebetür nach links; 11) REVIVO 125; 12) Rauchrohranschluss oben

TECHNISCHE DATEN

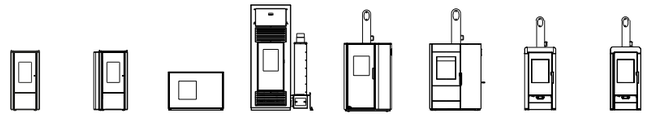

AUSFÜHRUNGSVARIANTEN		LIVO	LIVO RAO	INTERNO	REVIVO 140 REVIVO 125	PARO	INDUO II	NEX	SOL
Korpus: (1) Metallic, (2) Schwarz		2	2	2	2	2	1,2	2	2
Stahlmantel / Alumantel: (1) Metallic, (2) Schwarz, (3) Weiß		2	2	2	2	2	-	-	-
Steinmantel: (1) Speckstein, (2) Sandstein, (3) Stein Weiß, (4) Quarz Anthrazit, (5) Betonstein		-	-	-	-	1,2,3	1,2,3,4	1,2,3	1,2,3
Dekormantel: (1) Keramik, (2) Dekor (diverse Varianten), (3) Glas		-	-	-	-	-	-	-	-
LEISTUNGSDATEN									
Nennwärmeleistung (lt. DIN 18891)	[kW]	6	6	7	6	8	10	8	8
Kleinste Wärmeleistung	[kW]	2,5	2,5	2,5	2,5	2,5	3	4	4
Energieeffizienz		A++	A++	A+	A+	A+	A+	A+	A+
Raumheizvermögen (abhängig von Hausisolierung)	[m3]	50 - 160	50 - 160	50 - 160	50 - 160	50 - 220	70 - 260	90 - 210	90 - 210
Fassungsvermögen Pelletbehälter (kann aufgrund unterschiedlicher Pellet Schüttdichten abweichen)	[l/~kg]	31/~20	31/~20	36/~20	76/~50 62/~40[11]	47/~30	51/~33	-	-
Pelletverbrauch	[kg/h]	bis 1,3	bis 1,3	bis 1,6	bis 1,3	bis 1,9	bis 2,4	-	-
GEWICHT (ca.)									
ohne Mantel	[kg]	-	-	140+30 (Sockel)	120+40 (Sockel)	240/265[8]	305	120	120
mit Stahl-/Alumantel	[kg]	120	130	-	-	245/270[8]	-	-	-
mit Steinmantel (am Bsp. Speckstein)	[kg]	-	-	-	-	290/315[8]	345/385	245	195
mit Feinsteinzeug-/Glasmantel	[kg]	-	-	-	-	-	-	-	-
mit Keramikmantel	[kg]	-	-	-	-	-	-	-	-
Speichermasse (am Bsp. Speckstein)	[kg]	-	-	-	-	65	60/100	130	90
AUSSTATTUNG									
mögliche Verbrennungsluftversorgung: (1) Raumluftunabhängig, (2) Raumluftunabhängig nach deutscher Norm, (3) Raumluftabhängig		2	2	2 (optional),3	2	1	1	1	1
RLS (RIKA Luftleitsystem)		-	-	-	-	ja	ja	ja	ja
RIKATRONIC3		-	-	-	-	ja	ja	-	-
RIKATRONIC4		-	-	-	-	-	-	ja[7]	ja[7]
Kipprost-Entaschung		-	-	-	-	ja	ja	-	-
DAR (Dynamic Air Regulation)		-	-	-	-	-	-	-	-
MULTIAIR (Anzahl)		-	-	-	-	ja (2)[8]	-	-	-
Stromanschluss		230V/50Hz	230V/50Hz	230V/50Hz	230V/50Hz	230V/50Hz	230V/50Hz	230V/50Hz[7]	230V/50Hz[7]
ABMESSUNGEN		(siehe Prinzipskizze für Pelletgeräte / Scheitholzgeräte / Einsätze)							
Geräteabmessungen									
H Höhe	[mm]	1020	1020	617/686	1386/1263[11]	1132	1132	1092	1088
B Breite	[mm]	481	570	790/920	525	788/952[8]	882	540	540
T Tiefe	[mm]	513	534	580	663	505	515	420	490
Feuerraum [BxHxT]	[cm]	21x40x20	21x40x20	31x34x19	24x37x20	34x34x31	39x35x23	35x34x28	32x38x28
Einbauabmessungen									
H-E Mindesthöhe für Einbau	[cm]	-	-	56	136/124[11]	-	-	-	-
B-E Mindestbreite für Einbau	[cm]	-	-	69	variabel	-	-	-	-
T-E Mindesttiefe für Einbau	[cm]	-	-	51	variabel	-	-	-	-
Rauchrohranschluss									
R-Ø Durchmesser	[mm]	100	100	100	100	130	150	130	130
RO-H Original Winkelrohr Anschlusshöhe	[cm]	-	24	26	96	162	165	155	155
RO-T1 Original Winkelrohr Tiefe gesamt	[cm]	-	-	7	43	79	71	67	69
RO-T2 Original Winkelrohr Abstand zu Rückwand	[cm]	-	-	-	-	28	20	25	20
RO-T3 Tiefe von Ofenrückseite zu Mitte Rauchrohr	[cm]	-	16	-	-	10	18	13	18
RO-S Original Winkelrohr Abstand seitlich	[cm]	-	9	11	31	41	45	27	27
R-H Anschluss hinten Anschlusshöhe	[cm]	16	-	17	-	96	93	88	88
R-S Anschluss hinten Abstand seitlich	[cm]	17	-	11	-	41	40	27	27
Frischluftanschlüsse									
F-Ø Durchmesser	[mm]	50	50	50	50	125	125	125	125
F-H Anschlusshöhe	[cm]	28	28	14	36	13	22	19	19
F-S Abstand seitlich	[cm]	17	17	30	12	38	21	27	27
F-T Abstand Mitte Frischluftanschluss bis Geräterückseite	[cm]	-	-	6	7	-	-	-	-
FB-S Frischluftboden Seite	[cm]	21	19	-	-	38	-	-	-
FB-T Frischluftboden Tiefe	[cm]	14	15	-	-	23	-	-	-
Konvektionsluftanschlüsse									
K-Ø Durchmesser	[mm]	-	-	-	-	100[8]	-	-	-
K1-H / K2-H Anschlusshöhe	[cm]	-	-	-	-	103/75[8]	-	-	-
K1-S / K2-S Abstand seitlich	[cm]	-	-	-	-	12/12[8]	-	-	-
Sicherheitsabstände									
zu nicht brennbaren Gegenständen (a/b)	[cm]	40/10	40/10	40/≥ Einbauabmessung	40/5	40/10	40/10	40/10	40/10
zu brennbaren Gegenständen und tragenden Wänden aus Stahlbeton (a/b/c)	[cm]	80/10	80/10	80/20/120[9]	80/5/5	80/10	80/20	80/20	80/20

1) mit Drehteller; 2) mit Drehteller und RIKATRONIC4 nicht möglich; 3) Abstand mit zusätzlichem Rauchrohr gerade 250 mm und Standard Winkelrohr ohne Drosselklappe; 4) mit Holzbank; 5) Variante raumluftunabhängig; 6) Variante RIKATRONIC3; 7) Variante RIKATRONIC4; 8) Variante MULTIAIR; 9) in Verbindung mit der Option Hitzeschutzmantel; 10) zum Öffnen der Schiebetür nach links; 11) REVIVO 125; 12) Rauchrohranschluss oben

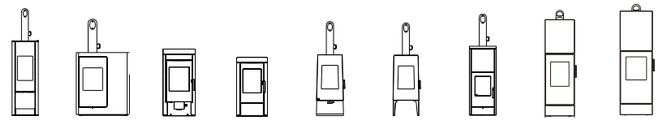

AUSFÜHRUNGSVARIANTEN		SWING	IDEA	IMPOSA	FOX II	LOOK LOOK R3	LOOK RLU	CONTINA	IMPERA	IMPERA XL
Korpus: (1) Metallic, (2) Schwarz		2	2	2	1,2	2	2	2	2	2
Stahlmantel / Alumantel: (1) Metallic, (2) Schwarz, (3) Weiß		2	2	-	-	2	2	2	2	2
Steinmantel: (1) Speckstein, (2) Sandstein, (3) Stein Weiß, (4) Quarz Anthrazit, (5) Betonstein		-	-	1,2	1,2	-	-	-	1,3	1,3
Dekormantel: (1) Keramik, (2) Dekor (diverse Varianten), (3) Glas		-	-	-	-	-	-	2,3	-	-
LEISTUNGSDATEN										
Nennwärmeleistung (lt. DIN 18891)	[kW]	8	9	10	8	8	8	8	6	8
Kleinste Wärmeleistung	[kW]	4	4,5	5	4	4	4	4	3	4
Energieeffizienz		A+	A+	A+	A+	A+	A+	A+	A+	A+
Raumheizvermögen (abhängig von Hausisolierung)	[m3]	90 - 210	110 - 240	120 - 260	90 - 210	90 - 210	90 - 210	90 - 210	70 - 160	90 - 210
Fassungsvermögen Pelletbehälter (kann aufgrund unterschiedlicher Pellet Schüttdichten abweichen)	[l/~kg]	-	-	-	-	-	-	-	-	-
Pelletverbrauch	[kg/h]	-	-	-	-	-	-	-	-	-
GEWICHT (ca.)										
ohne Mantel	[kg]	-	-	160	150	-	-	270	230	250
mit Stahl-/Alumantel	[kg]	175	245	-	-	110/135[6]/160[4]	115/160[4]	300	485	540
mit Steinmantel (am Bsp. Speckstein)	[kg]	-	-	290	260	-	-	-	485	540
mit Feinsteinzeug-/Glasmantel	[kg]	-	-	-	-	-	-	300	-	-
mit Keramikmantel	[kg]	-	-	-	-	-	-	-	-	-
Speichermasse (am Bsp. Speckstein)	[kg]	-	-	155	120	-	-	150	280	315
AUSSTATTUNG										
mögliche Verbrennungsluftversorgung: (1) Raumluftunabhängig, (2) Raumluftunabhängig nach deutscher Norm, (3) Raumluftabhängig		1	2	1	1,2	1[6],3	1	1	1	1
RLS (RIKA Luftleitsystem)		ja	ja	ja	ja	ja[6]	ja	ja	ja	ja
RIKATRONIC3		-	-	ja[6]	ja[6]	ja[6]	-	ja[6]	-	-
RIKATRONIC4		ja[7]	ja	-	-	-	-	-	-	-
Kipprost-Entaschung		-	-	-	-	-	-	-	-	-
DAR (Dynamic Air Regulation)		-	-	-	-	-	-	-	-	-
MULTIAIR (Anzahl)		-	ja (2)	-	-	-	-	-	-	-
Stromanschluss		230V/50Hz[7]	230V/50Hz	230V/50Hz[6]	230V/50Hz[6]	230V/50Hz[6]	-	230V/50Hz[6]	-	-
ABMESSUNGEN		(siehe Prinzipskizze für Pelletgeräte / Scheitholzgeräte / Einsätze)								
Geräteabmessungen										
H Höhe	[mm]	1405	1098	1193	1039	1138/1241[4], 1133[6]	1138/1241[4]	1336	1704	1834
B Breite	[mm]	520	817	578	550	494/1500[4]	494/1500[4]	505	520	570
T Tiefe	[mm]	520	424	516	494	393	393	435	451	451
Feuerraum [BxHxT]	[cm]	35x43x27	35x37x26	40x35x32	34x32x29	35x38x27	35x38x27	34x30x35	35x40x30	40x40x30
Einbauabmessungen										
H-E Mindesthöhe für Einbau	[cm]	-	-	-	-	-	-	-	-	-
B-E Mindestbreite für Einbau	[cm]	-	-	-	-	-	-	-	-	-
T-E Mindesttiefe für Einbau	[cm]	-	-	-	-	-	-	-	-	-
Rauchrohranschluss										
R-Ø Durchmesser	[mm]	130	130	150	130	130	130	130	130	150
RO-H Original Winkelrohr Anschlusshöhe	[cm]	195/198[1]	161	167	152	169/181[4]	169/181[4]	188	180	189
RO-T1 Original Winkelrohr Tiefe gesamt	[cm]	64	54	73	73	58	58	59	47	48
RO-T2 Original Winkelrohr Abstand zu Rückwand	[cm]	12	17	22	24	18	18	16	2	3
RO-T3 Tiefe von Ofenrückseite zu Mitte Rauchrohr	[cm]	26	21	16	15	20	20	23	14	14
RO-S Original Winkelrohr Abstand seitlich	[cm]	26	25	29	28	25	25	25	26	29
R-H Anschluss hinten Anschlusshöhe	[cm]	127	96	99	85	103/115[4]	103/115[4]	124	150	157
R-S Anschluss hinten Abstand seitlich	[cm]	26	16	29	28	25	25	25	26	29
Frischluftanschlüsse										
F-Ø Durchmesser	[mm]	125	125	125	125	125[6]	125	125	125	125
F-H Anschlusshöhe	[cm]	35	14	19	17	25[6]	24/36[4]	16	26	35
F-S Abstand seitlich	[cm]	26	25	29	28	25[6]	25	25	18	18
F-T Abstand Mitte Frischluftanschluss bis Geräterückseite	[cm]	-	-	-	-	-	-	-	-	-
FB-S Frischluftboden Seite	[cm]	26[2]	-	-	-	-	-	25	-	-
FB-T Frischluftboden Tiefe	[cm]	26[2]	-	-	-	-	-	13	-	-
Konvektionsluftanschlüsse										
K-Ø Durchmesser	[mm]	-	100/100	-	-	-	-	-	-	-
K1-H / K2-H Anschlusshöhe	[cm]	-	75/60	-	-	-	-	-	-	-
K1-S / K2-S Abstand seitlich	[cm]	-	19/31	-	-	-	-	-	-	-
Sicherheitsabstände										
zu nicht brennbaren Gegenständen (a/b)	[cm]	40/10	40/10	40/10	40/10	40/10	40/10	40/10	40/10	40/10
zu brennbaren Gegenständen und tragenden Wänden aus Stahlbeton (a/b/c)	[cm]	80/15	80/15	80/20	80/20	80/15	80/10	80/10	80/15	80/15

1) mit Drehteller; 2) mit Drehteller und RIKATRONIC4 nicht möglich; 3) Abstand mit zusätzlichem Rauchrohr gerade 250 mm und Standard Winkelrohr ohne Drosselklappe; 4) mit Holzbank; 5) Variante raumluftunabhängig; 6) Variante RIKATRONIC3; 7) Variante RIKATRONIC4; 8) Variante MULTIAIR; 9) in Verbindung mit der Option Hitzeschutzmantel; 10) zum Öffnen der Schiebetür nach links; 11) REVIVO 125; 12) Rauchrohranschluss oben

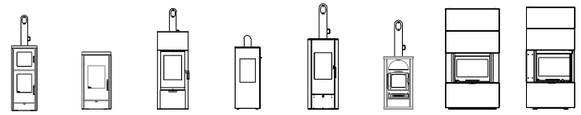

AUSFÜHRUNGSVARIANTEN		BACK	COOK	FORMA	COOPER	STEP	ALPHA II	AMBIA	SYMBIA
Korpus: (1) Metallic, (2) Schwarz		2	2	2	2	2	1,2	2	2
Stahlmantel / Alumantel: (1) Metallic, (2) Schwarz, (3) Weiß		2	2	2	2	2	1,2	2	2
Steinmantel: (1) Speckstein, (2) Sandstein, (3) Stein Weiß, (4) Quarz Anthrazit, (5) Betonstein		-	-	-	-	-	1	1,3,5	1,3,5
Dekormantel: (1) Keramik, (2) Dekor (diverse Varianten), (3) Glas		2,3	2,3	-	-	-	-	-	-
LEISTUNGSDATEN									
Nennwärmeleistung (lt. DIN 18891)	[kW]	8	6	7	8	8	7	8	8
Kleinste Wärmeleistung	[kW]	4	3	3,5	4	4	3,5	4	4
Energieeffizienz		A+	A+	A+	A+	A+	A+	A+	A+
Raumheizvermögen (abhängig von Hausisolierung)	[m3]	90 - 210	70 - 160	70 - 190	90 - 210	90 - 210	70 - 190	90 - 210	90 - 210
Fassungsvermögen Pelletbehälter (kann aufgrund unterschiedlicher Pellet Schüttdichten abweichen)	[l/~kg]	-	-	-	-	-	-	-	-
Pelletverbrauch	[kg / h]	-	-	-	-	-	-	-	-
GEWICHT (ca.)									
ohne Mantel	[kg]	150	115	-	-	-	115	320	325
mit Stahl-/Alumantel	[kg]	180	135	150	185	145/155[1)]	115	365	365
mit Steinmantel (am Bsp. Speckstein)	[kg]	-	-	-	-	-	155	500	455
mit Feinsteinzeug-/Glasmantel	[kg]	180	135	-	-	-	-	-	-
mit Keramikmantel	[kg]	-	-	-	-	-	145	-	-
Speichermasse (am Bsp. Speckstein)	[kg]	-	-	-	-	-	-	-	-
AUSSTATTUNG									
mögliche Verbrennungsluftversorgung: (1) Raumluftunabhängig, (2) Raumluftunabhängig nach deutscher Norm, (3) Raumluftabhängig		1	1	1	1	1	3	1	1
RLS (RIKA Luftleitsystem)		ja	ja	ja	ja	ja	-	ja	ja
RIKATRONIC3		-	-	-	-	-	-	-	-
RIKATRONIC4		-	-	-	-	-	-	-	-
Kipprost-Entaschung		-	-	-	-	-	-	-	-
DAR (Dynamic Air Regulation)						-		-	-
MULTIAIR (Anzahl)		-	-	-	-	-	-	-	-
Stromanschluss		-	-	-	-	-	-	-	-
ABMESSUNGEN		(siehe Prinzipskizze für Pelletgeräte / Scheitholzgeräte / Einsätze)							
Geräteabmessungen									
H Höhe	[mm]	1336	1030	1539	1161	1200/1230[1)]	909	1764	1764
B Breite	[mm]	505	505	584 (□ 420)	480	520	504	946	840
T Tiefe	[mm]	435	435	584 (□ 420)	719	520	392	544	616
Feuerraum [BxHxT]	[cm]	34x30x35	34x30x35	29x45x29	35x37x26	35x43x27	33x30x25	57x36x33	57x36x35
Einbauabmessungen									
H-E Mindesthöhe für Einbau	[cm]	-	-	-	-	-	-	-	-
B-E Mindestbreite für Einbau	[cm]	-	-	-	-	-	-	-	-
T-E Mindesttiefe für Einbau	[cm]	-	-	-	-	-	-	-	-
Rauchrohranschluss									
R-Ø Durchmesser	[mm]	130	130	130	130	130	130	150	150
RO-H Original Winkelrohr Anschlusshöhe	[cm]	188	-	193[3)]	126	173/176[1)]	147	169	169
RO-T1 Original Winkelrohr Tiefe gesamt	[cm]	59	-	71	72	64	64	-	-
RO-T2 Original Winkelrohr Abstand zu Rückwand	[cm]	16	-	13	7	12	24	-	-
RO-T3 Tiefe von Ofenrückseite zu Mitte Rauchrohr	[cm]	23	-	26	22	26	14	19	25
RO-S Original Winkelrohr Abstand seitlich	[cm]	25	-	29	24	26	26	47	37
R-H Anschluss hinten Anschlusshöhe	[cm]	124	90	136	97	106/n.v.[1)]	75	159	159
R-S Anschluss hinten Abstand seitlich	[cm]	25	25	18	24	26/n.v.[1)]	26	47	37
Frischluftanschlüsse									
F-Ø Durchmesser	[mm]	125	125	125	125	125	-	125	125
F-H Anschlusshöhe	[cm]	16	16	32	9	20/n.v.[1)]	-	18	19
F-S Abstand seitlich	[cm]	25	25	29	variabel	26/n.v.[1)]	-	47	44
F-T Abstand Mitte Frischluftanschluss bis Geräterückseite	[cm]	-	-	-	-	-	-	-	-
FB-S Frischluftboden Seite	[cm]	25	25	29	15	26/n.v.[1)]	-	-	-
FB-T Frischluftboden Tiefe	[cm]	13	13	29	43	26/n.v.[1)]	-	-	-
Konvektionsluftanschlüsse									
K-Ø Durchmesser	[mm]	-	-	-	-	-	-	-	-
K1-H / K2-H Anschlusshöhe	[cm]	-	-	-	-	-	-	-	-
K1-S / K2-S Abstand seitlich	[cm]	-	-	-	-	-	-	-	-
Sicherheitsabstände									
zu nicht brennbaren Gegenständen (a/b)	[cm]	40/10	40/10	40/10	40/0	40/10	40/10	40/10	40/10
zu brennbaren Gegenständen und tragenden Wänden aus Stahlbeton (a/b/c)	[cm]	80/10	80/10	80/15	80/15	80/15	80/20	80/10	80/10

1) mit Drehteller; 2) mit Drehteller und RIKATRONIC4 nicht möglich; 3) Abstand mit zusätzlichem Rauchrohr gerade 250 mm und Standard Winkelrohr ohne Drosselklappe; 4) mit Holzbank; 5) Variante raumluftunabhängig; 6) Variante RIKATRONIC3; 7) Variante RIKATRONIC4; 8) Variante MULTIAIR; 9) in Verbindung mit der Option Hitzeschutzmantel; 10) zum Öffnen der Schiebetür nach links; 11) REVIVO 125; 12) Rauchrohranschluss oben

RIKA OFENÜBERSICHT

DOMO
Seite 12

SONO
Seite 14

SUMO
Seite 16

FILO
Seite 17

COMO II
Seite 18

REVO II
Seite 19

ROCO
Seite 20

KAPO
Seite 21

CORSO
Seite 22

COSMO
Seite 23

MIRO
Seite 24

LIVO
Seite 25

INTERNO
Seite 26

REVIVO
Seite 27

PARO
Seite 30

INDUO II
Seite 32

NEX
Seite 38

SOL
Seite 39

SWING
Seite 40

IDEA
Seite 41

IMPOSA
Seite 42

FOX II
Seite 43

LOOK
Seite 44

CONTINA
Seite 47

IMPERA
Seite 48

IMPERA XL
Seite 49

BACK
Seite 50

COOK
Seite 51

FORMA
Seite 52

COOPER
Seite 53

STEP
Seite 54

ALPHA II
Seite 55

AMBIA
Seite 58

SYMBIA
Seite 60

RIKA Innovative Ofentechnik GmbH
Müllerviertel 20, 4563 Micheldorf, Austria
+43 (0) 7582 686-0, verkauf@rika.at
www.rika.at

Technische und optische Änderungen sowie
Satz- und Druckfehler vorbehalten.
© 2019 Copyright by RIKA Innovative Ofentechnik GmbH
E16389 Ausgabe 1